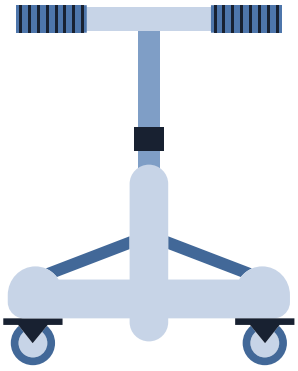

Janton

POSITIONNEMENT

Catalogue 2022

G2M

SOMMAIRE

Les châssis
pages 8 à 49

Position assise *pages 8 à 23*
Palermo
Hisséo
TAO
Echo
Plimo 2
Brio eco
Brio 2
Educo 2

Verticalisation *pages 24 à 43*
Echo
Plimo 2
Upsilo
Upsilo segmenté
Jumbo cadet
Jumbo cadet segmenté
Jumbo junior
Jumbo junior segmenté
Jumbo senior
Vertilo
Capucin

Déambulation *pages 44 à 49*
Motilo
Orchidée
Triskelo

Les pièces détachées
pages 51 à 61

Pour châssis
Pour corset-siège et verticalisateur

G2M

Nouvelle palette de coloris

Nouvelle qualitée de peinture avec de nouveaux coloris disponibles.

- Peinture sablée plus résistante

NOUVEAU

motilo

echo

PLUS RÉSISTANTE

PALERMO
PALERMO
PALERMO

Référence	Page
RK001	61
T0020-1	46
T0020-2	46
T0040-1	46
T0050-1	46
T0060	46
T0070-1	46
T0080K	46
T1090	46
T13020-1	52
T13080-1	20
T13090-1	20
T130C	23
T5	41
T60120-1	53
T60120-2	53
T6030-40	24
T6030-60	24
T61-C100	19
T61-C101	19
T62110	14/16/20
T6260-60	26
T62-C100	17
T62-V100	27
T62-V101	27
T63-C100	15
T63-V100	25
T6425-1	59
T6425-2	59
T6425-3	59
T64-0	33
T64-1	35
T64-2N	37
T64SEG-0	39
T64SEG-1	39
T65-C100	21
T65E	18/20
T66-C100	11
T6730-1	50
T67K	49
T68-1	28
T6850-1	28
T68SEG-1	31
T68SEG-V1	31
T68-V1	28
T6960-1	8
T6970-1	8
T69-C100N	9
T75	51
T75E	51
T75R	51
T79B-0	10/51
T79B-1	51
T79B-2	51
T79N-1	51
T79TR-1	51
T79TR-2	51

Référence	Page
T8A-0	54
T8A-1	54
T8A-2	54
T8A-3	54
T8B-0	54
T8B-1	54
T8B-2	54
T8C-00	10/54
T8C-0	54
T8C-1	54
T8C-2	54
T8D-0	54
T8D-1	54
T8D-2	54
T8D-3	54
T8E-1	55
T8F-1	55
T8G-1	55
T8H-1	55/56
T8H-2	56
T8J-1	56
T8J-2	56
T8J-3	56
T90100-16	58
T90100-20	58
T90100-25	58
T90110-08	59
T90110-12	59
T90110-16	59
T90112-08	59
T90112-12	59
T90112-16	59
T90114-16	58
T90114-20	58
T90116-12	58
T90116-16	58
T90116-20	58
T90116-25	58
T90120-M6	56
T90120-M8	56
T90121-16	56
T90121-20	56
T90121-25	56
T90122-20	53
T90127-16	58
T90127-20	58
T90127-25	58
T90128-12	60
T90128-16	60
T90128-20	60
T90131K	60
T90132-18	55
T90133-1	8
T90134-1	8
T90135-18	53
T90200-18	58
T90200-20	58

Référence	Page
T90250A	61
T90250A-1	61
T90250-IR	61
T90250C	61
T90251-1	61
T90260-1	18/20/22
T90-C101	14/16
T90-C101BC1	14/16
T90-C101R	18/20/22
T90-C101RBC2	18/20/22
T90-C101RTRC2	18/20/22
T90-C101TRC1	14/16
T90-C101XS	10
T90-C101XSBC0	10
T90-C102	52
T90-C103	14/16/52
T90-C104	60
T90-C106	60
T90-C109	57
T90-C110	57
T90-C111-1	57
T90-C111-2	57
T90-C112-1	57
T90-C112-2	57
T90-C113-0	10/59
T90-C113-1	59
T90-C113-2	59
T90-C114-0	10/59
T90-C114-1	59
T90-C114-2	59
T90-C115	14/16
T90-C115BC1	14/16
T90-C115TRC1	14/16
T90-C119-0	8
T90SEG2-1	28
T90SEG2-2	28
T90SEG3-1	30
T90SEG3-2	34
T90SEG3-2	38
T90SEG4-1	30
T90SEG4-2	34
T90SEG4-2	38
T90-V100	24/28/30
T90-V100BC1	24/28/30
T90-V100BC2	28/30
T90-V100TRC1	24/28/30
T90-V100TRC2	28/30
T90-V103	42
T90-V103BC1	42
T90-V103R	42
T90-V103RBC2	42
T90-V103RTRC2	42
T90-V103TRC1	42
T90-V105BC1	26
T90-V105TRC1	26
T90-V107R	40
T90-V107RBC2	40

Référence	Page
T90-V104	24/26
T90-V104BC1	24/26
T90-V104TRC1	24/26
T90-V105	26
T90-V107RTRC2	40
T90-V109	28/32/34
T90-V109BC1	28/32/34
T90-V109BC2	28/34
T90-V109R	36/38
T90-V109RBC2	36/38
T90-V109RTRC2	36/38
T90-V109TRC1	28
T90-V109TRC1	32
T90-V109TRC2	28
T90-V110	32
T90-V110BC1	32
T90-V110R	36/40
T90-V110RBC2	36/40
T90-V110RTRC2	36/40
T90-V110TRC1	32
T90-V111	42
T90-V111BC1	42
T90-V111R	42
T90-V111RBC2	42
T90-V111RTRC2	42
T90-V111TRC1	42
T90-V112BC1	46
T90-V112RBC2	46
T90-V112RTRC2	46
T90-V112TRC1	46
T90-V113	34
T90-V113BC1	34
T90-V113BC2	34
T90-V113TRC1	34
T90-V113TRC2	34
T90-V114	38
T90-V114BC1	38
T90-V114BC2	38
T90-V114TRC1	38
T90-V114TRC2	38
TCS6	47
TVH1	43
TVH1-101	44
TVH1-102	44
TVH1-103	44
TVH1-104	44
TVH1-105	44
TVH1-107	44
TW1-202-1	12
TW1-203-1	12
TW1-300-1	13
TW1-300-2	13
TW1-301	12
Tx0K	45
X04-50	61
X21-N3	51

CHÂSSIS

Position assise

pages 8 à 23

Palermo *pages 8-9*
Hisséo *pages 10-11*
TAO *pages 12-13*
Echo *pages 14-15*
Plimo 2 *pages 16-17*
Brio eco *pages 18-19*
Brio 2 *pages 20-21*
Educo 2 *pages 22-23*

Verticalisation

pages 24 à 43

Echo *pages 24-25*
Plimo 2 *pages 26-27*
Upsilo *pages 28-29*
Upsilo segmenté *pages 30-31*
Jumbo Cadet *pages 32-33*
Jumbo Junior *pages 34-35*
Jumbo Senior *pages 36-37*
Jumbo version coque segmentée *pages 38-39*
Vertilo *pages 40-41*
Capucin *pages 42-43*

Déambulation

pages 44 à 49

Motilo *pages 44 à 46*
Orchidée *pages 47*
Triskelo *pages 48-49*

POSITION ASSISE

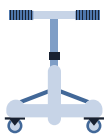

Adjonctions

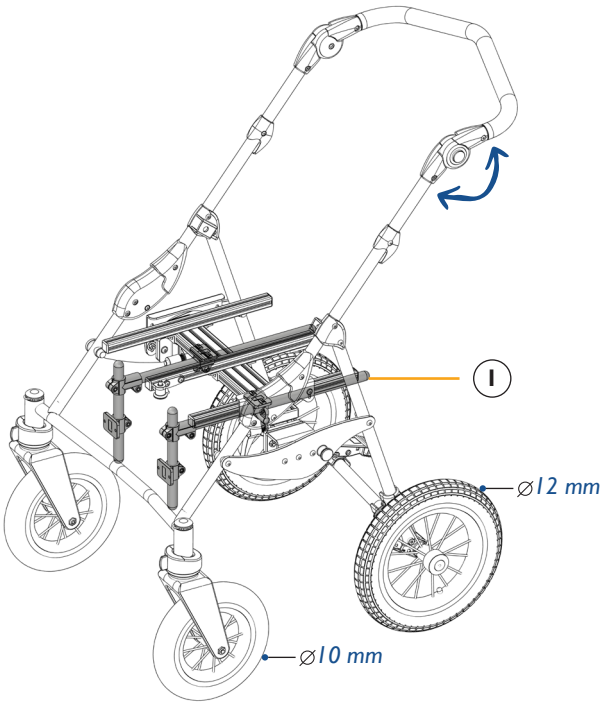

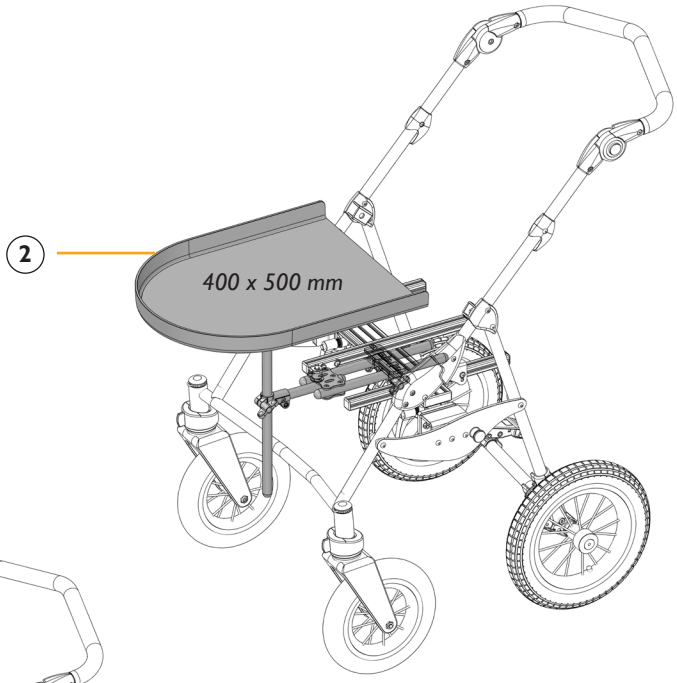

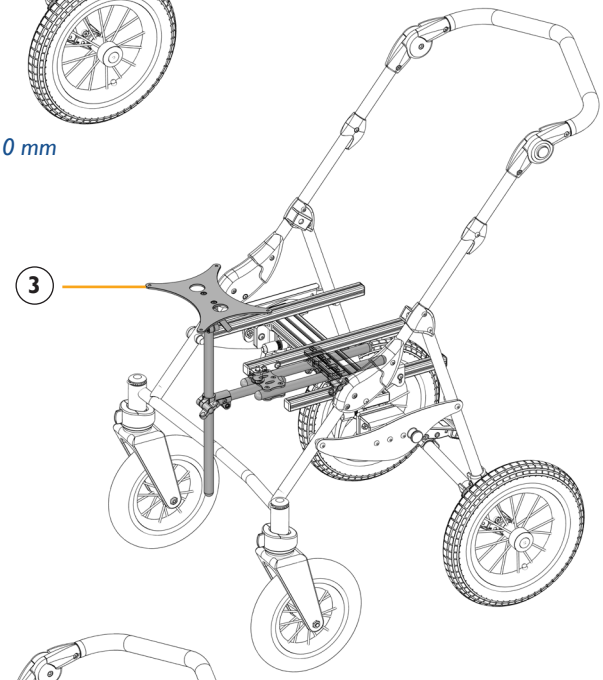

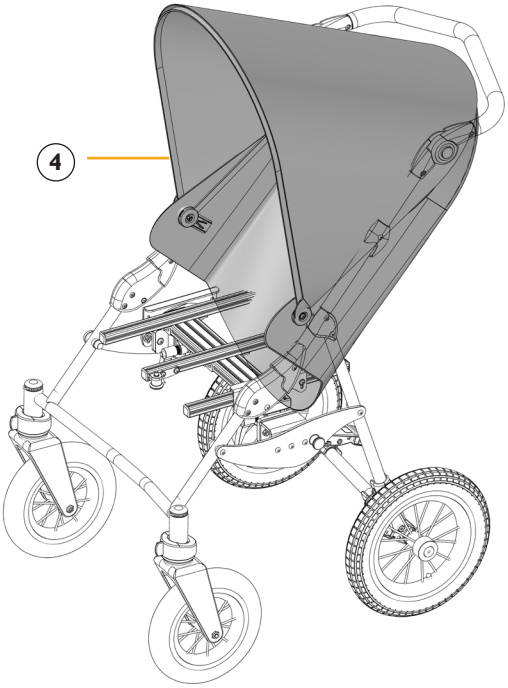

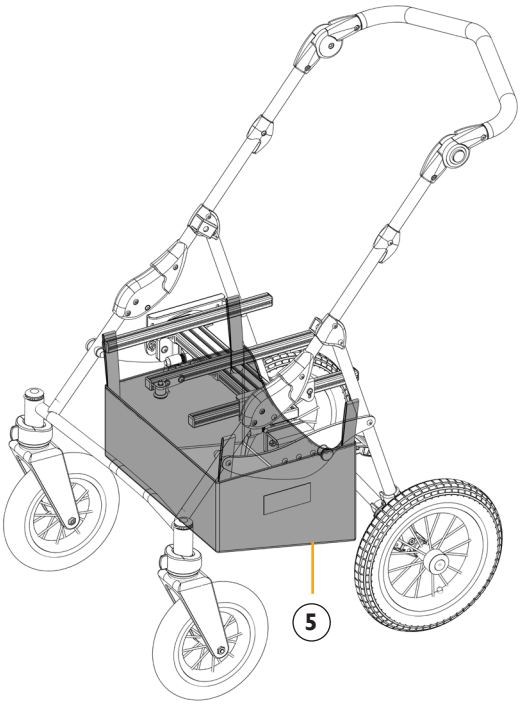

	Châssis Palermo	T69-C100N
1	Paire de repose-pieds	T90133-1
2	Ensemble support tablette	T90-C119-0
3	Support tablette	T90134-1
4	Canopy	T6960-1
5	Panier	T6970-1

Un bon positionnement en toute légèreté !

Poussette aluminium et acier au **design inclusif.** Chassis optimisé pour l'extérieur et l'intérieur permettant aux plus petits d'avoir un bon positionnement tout en permettant aux parents une acceptation de la situation de handicap plus douce.

- **Légère** et **pliable**
- Réglage de la position du centre de gravité
- Assise réglable en largeur, hauteur et inclinaison
- Patient jusqu'à 15 kg

Coloris de châssis

N

T69-C100N

Type	Réglages	Données patient
Poussette	Hauteur, inclinaison, largeur, position du centre de gravité	Limite de poids : 15 kg Limite de taille : 0,9 m Limite d'âge : 3 ans*

**À titre indicatif.*

CE

DIMENSIONS DU CHÂSSIS

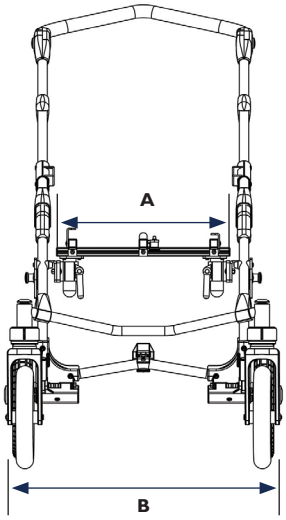

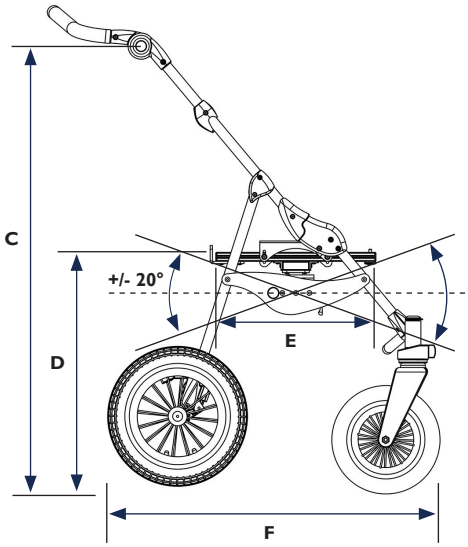

A - Largeur d'assise	Maxi : 400 mm
B - Empattement	610 mm
C - Hauteur	975 mm
D - Hauteur sol/assise	Mini : 521 mm - Maxi : 546 mm
E - Longueur assise	Maxi : 400 mm
F - Longueur	740 mm

Assise réversible, pour faire face à l'enfant

Pliage rapide

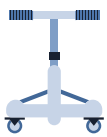

Adjonctions

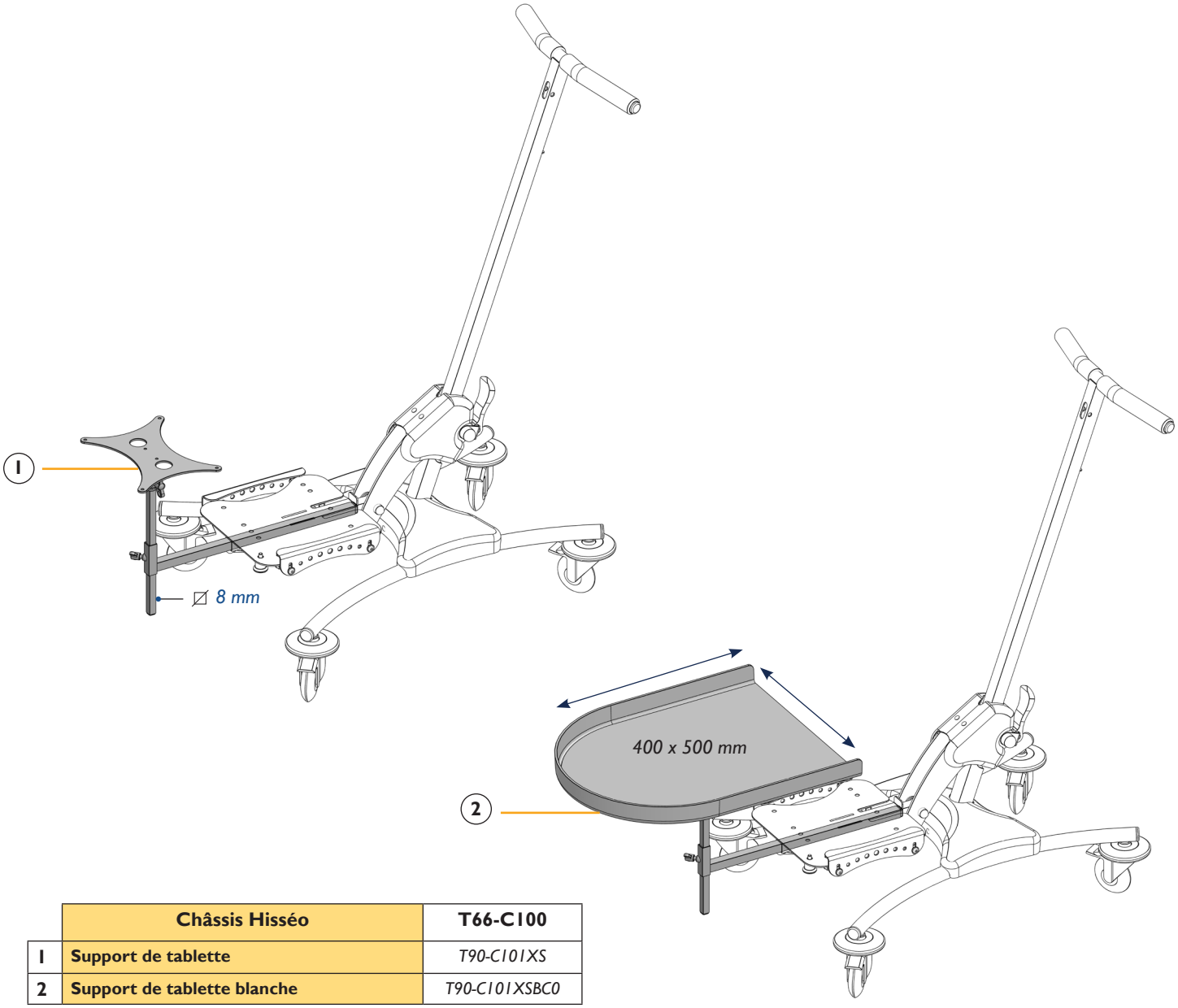

	Châssis Hisséo	T66-C100
1	Support de tablette	*T90-C101XS*
2	Support de tablette blanche	*T90-C101XSBC0*

ACCESSOIRES PETITE SECTION *(8 x 8 mm)*

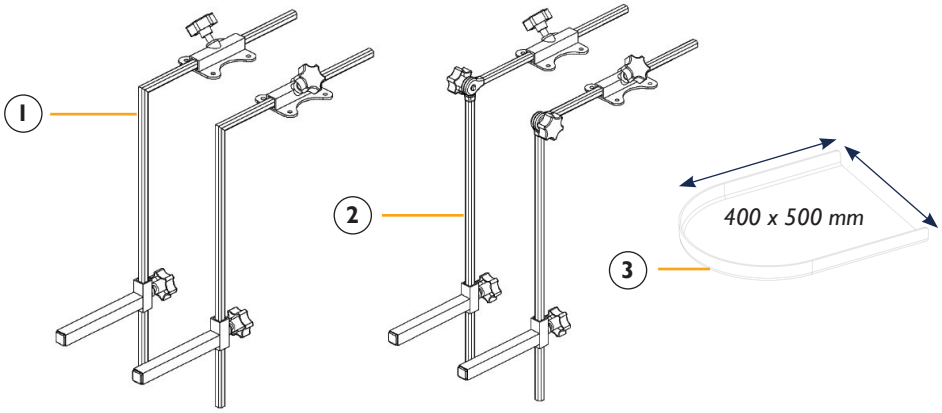

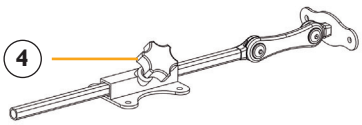

		T66-C100
1	Repose-pieds simple	*T90-C114-0*
2	Repose-pieds angulable	*T90-C113-0*
3	Tablette blanche	*T79B-0*
4	Têtière à coulisse	*T8C-00*

Le quotidien facilité

XISSÉO

Base roulante d'intérieur au **design aéré**. Son réglage continu de hauteur fait de lui un châssis parfait à **l'école** et dans les **centres**.

- Réglage en hauteur de l'assise de 200 à 600 mm
- Assise inclinable de 0° à 20°
- Patient jusqu'à 15 kg
- Démontage rapide

Coloris de châssis

BJ | BL | V | RS | VI | R | N

Coloris de carter

J | R | N

Démontable

T66-C100

Type	Réglages	Données patient
Châssis roulant pour corset-siège	Hauteur, inclinaison (max. 20°), largeur d'assise	Limite de poids : 15 kg Limite de taille : 1,00 m Limite d'âge : 5 ans*

**À titre indicatif.*

DIMENSIONS DU CHÂSSIS

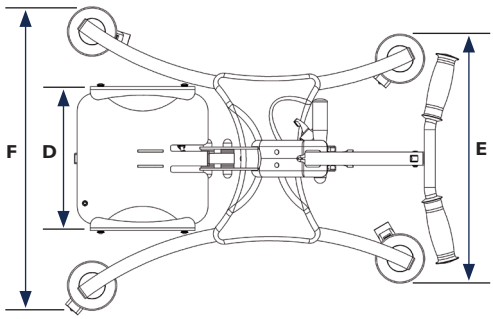

Réglage de hauteur d'assise

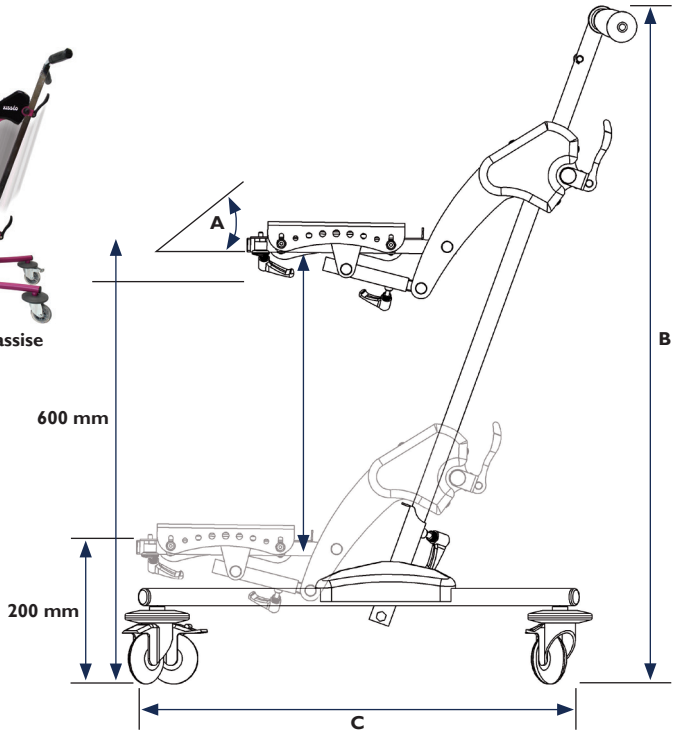

A - Angulation d'assise	de 0° à 20°
B - Hauteur (sol au guidon)	1985 mm
C - Longueur	685 mm
D - Largeur d'assise	de 250 mm à 370 mm
E - Empattement arrière	475 mm
F - Empattement avant	575 mm

POSITION ASSISE

Adjonctions

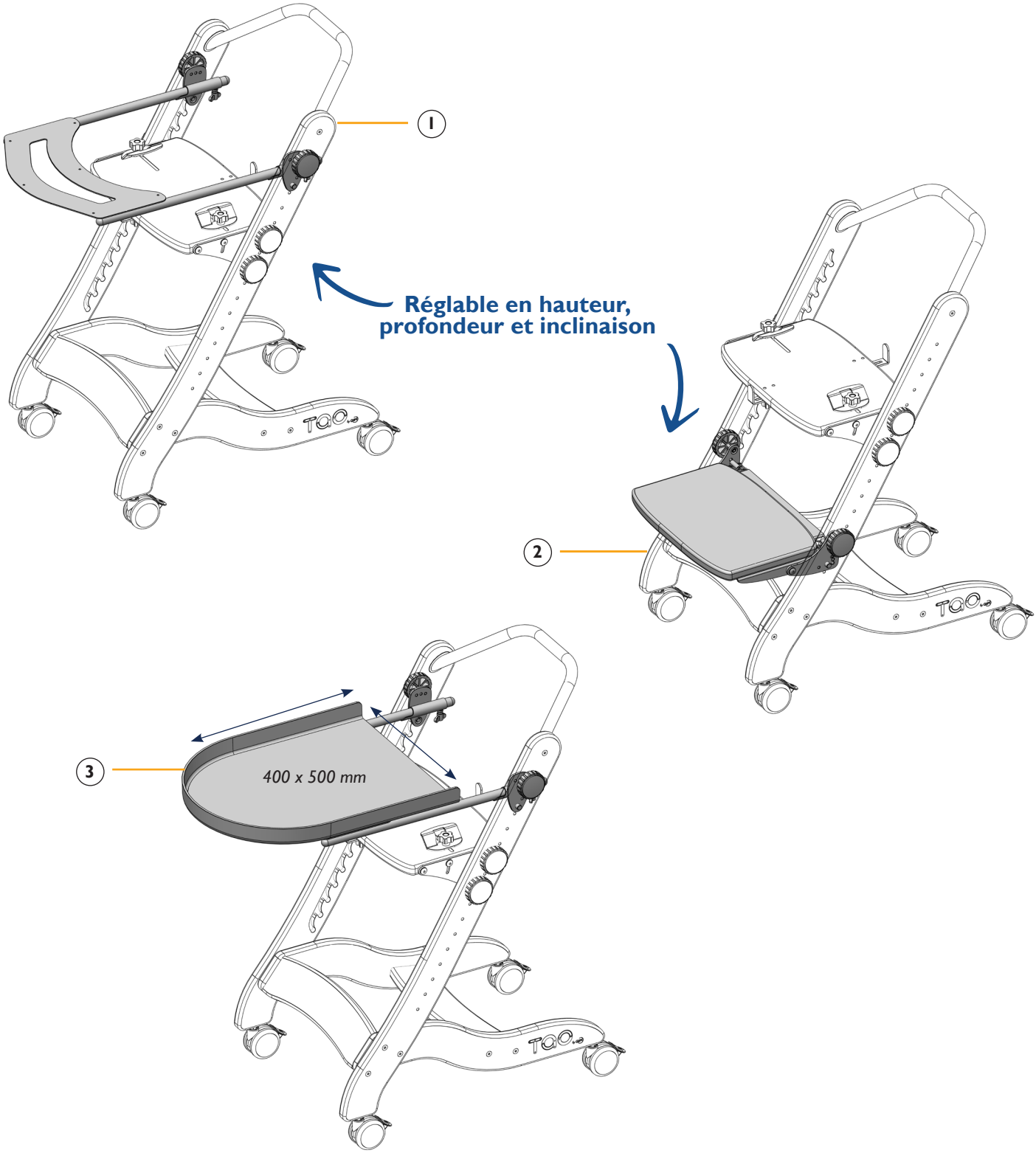

	Châssis Tao	TW1-300-1 Avec repose pieds	TW1-300-2 Sans repose pieds
1	Support de tablette	TW1-203-1	
2	Repose pied	Inclus	TW1-202-1
3	Support de tablette avec tablette blanche	TW1-301	

L'élégance du bois pour tous

Base roulante d'intérieur **en bois** destinée à recevoir un corset-siège. Le châssis Tao a été conçu avec l'objectif d'une meilleure **intégration dans l'environnement** de la personne tout en diminuant son impact écologique.

- Réglages en hauteur, en inclinaison de l'assise et du repose-pieds, et de la largeur de l'assise
- Réglages simples et **sans outil**
- Patient jusqu'à 40 kg
- Assise inclinable de 0° à 20°

Coloris de châssis

Bois

TW1-300-1 Avec repose pieds

TW1-300-2 Sans repose pieds

Type	Réglages	Données patient
Châssis roulant pour corset-siège	Hauteur, inclinaison, largeur d'assise	Limite de poids : 40 kg Limite de taille : 1,20 m Limite d'âge : 8 ans*

**À titre indicatif.*

DIMENSIONS DU CHÂSSIS

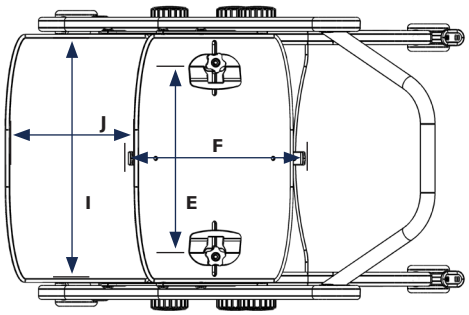

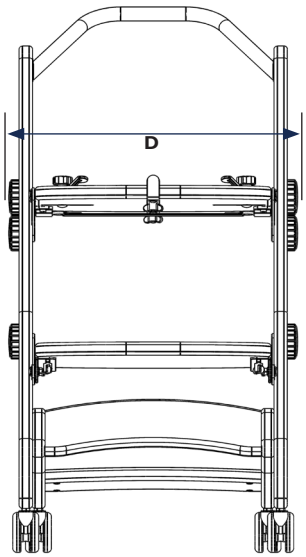

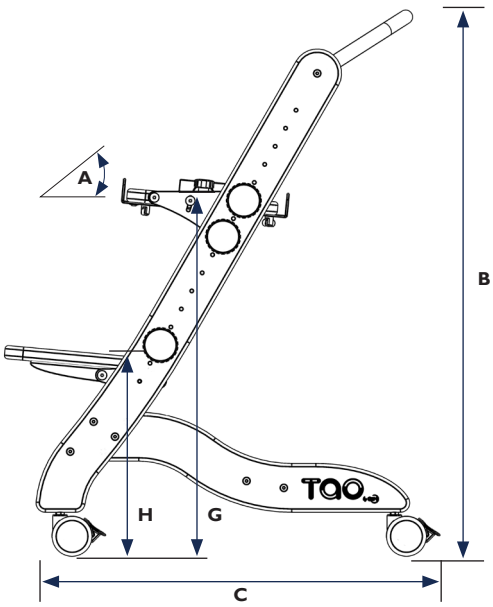

A – Angulation d'assise	0 – 20°
B – Hauteur	90 cm
C – Longueur	65 cm
D – Largeur	48 cm
E – Largeur de plateau	20 – 32 cm
F – Profondeur repose-pieds	25 – 40 cm
G – Plateau d'assise	33 – 72 cm
H – Hauteur de repose pied	33 – 57 cm
I – Largeur de repose pied	38 cm
J – Longueur de repose pied	25 – 30cm

POSITION ASSISE

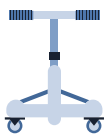

Adjonctions

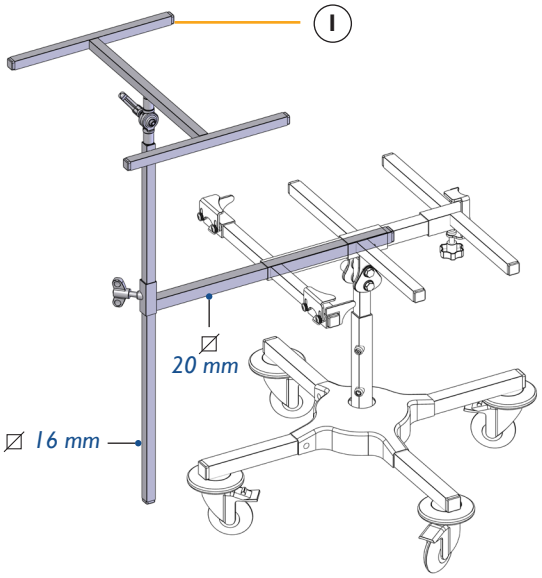

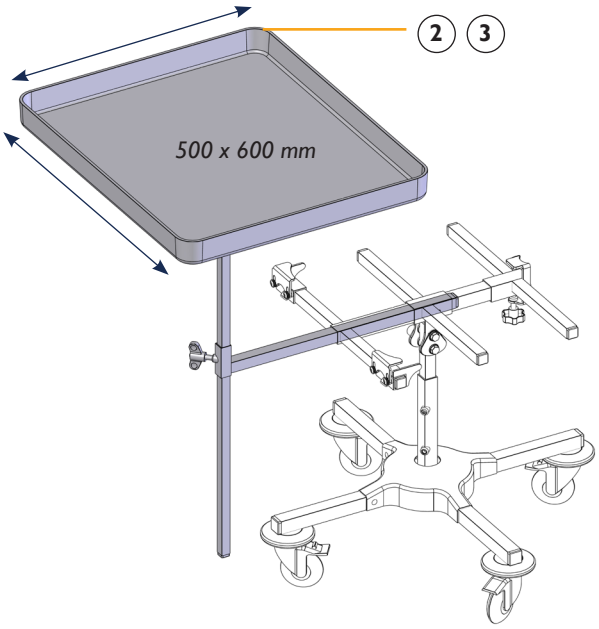

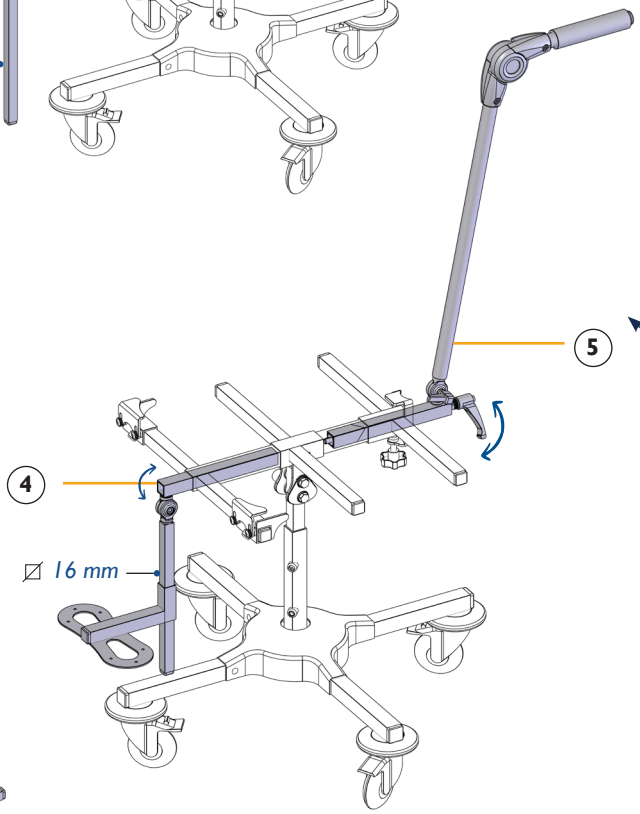

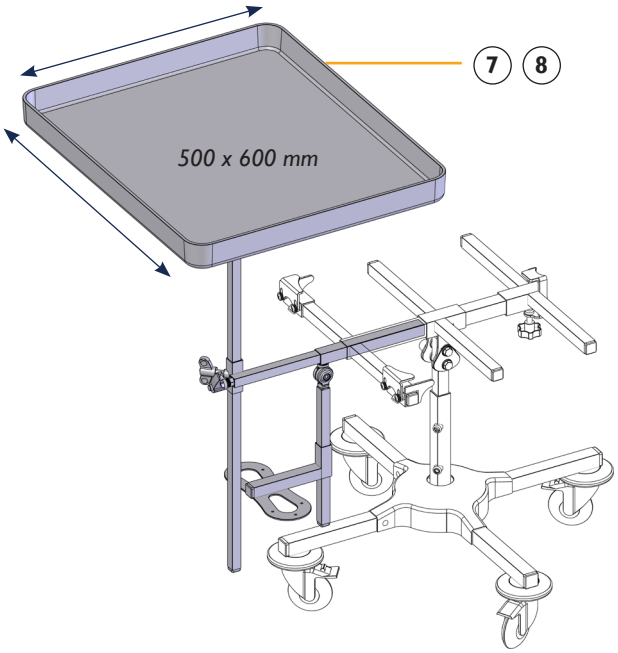

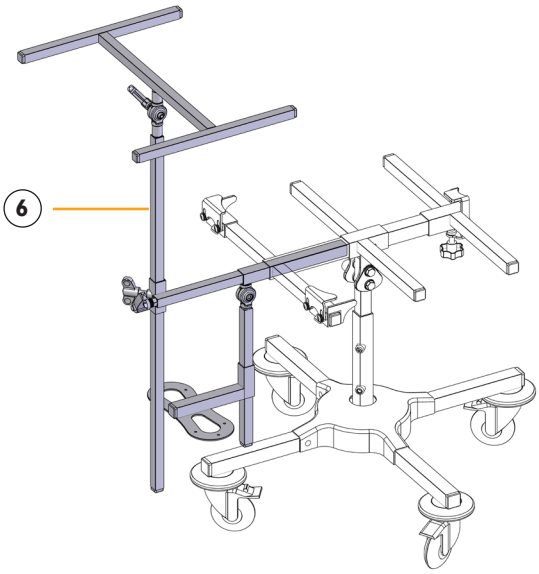

	Châssis Echo	T63-C100
1	Support de tablette	*T90-C101*
2	Support de tablette avec tablette blanche	*T90-C101BC1*
3	Support de tablette avec tablette transparente	*T90-C101TRC1*
4	Repose pieds central angulable	*T90-C103*
5	Poignée de poussée articulée	*T62110*
6	Support de tablette avec repose pieds central angulable	*T90-C115*
7	Support de tablette avec tablette blanche et repose pieds central angulable	*T90-C115BC1*
8	Support de tablette avec tablette transparente et repose pieds central angulable	*T90-C115TRC1*

Simple d'utilisation

Base roulante **très stable** grâce au réglage du centre de gravité, il assure une sécurité optimale.

- Une assise innovante dans la fixation du socle du corset-siège, facilite l'**adaptabilité** et la **mise en place**
- Réglable en hauteur et en déclive
- Une gamme d'accessoires fonctionnels pour adapter accoudoirs, tablette, repose-pieds...

Coloris de châssis

BJ | BL | V | RS | VI | R | N

Coloris de carter

J | R | N

T63-C100

Type	Réglages	Données patient
Châssis roulant pour corset-siège	Hauteur, inclinaison (max. 30°), largeur et profondeur d'assise, centre de gravité	Limite de poids : 20 kg Limite de taille : 1,20 m Limite d'âge : 6 ans*

**À titre indicatif.*

CE

DIMENSIONS DU CHÂSSIS

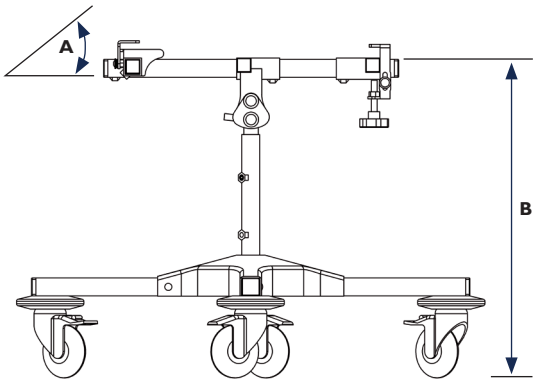

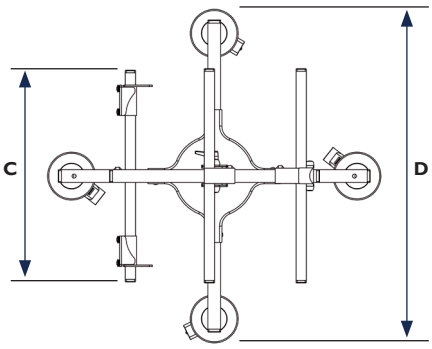

A - Angulation d'assise	de 0° à 30°
B - Hauteur	de 440 mm à 540 mm
C - Largeur d'assise	de 150 mm à 400 mm
D - Longueur	660 mm
E - Admission tablette / repose pied	⌀ 25 mm - Épaisseur 2 mm
F - Épaisseur de plateau	de 10 mm à 20 mm

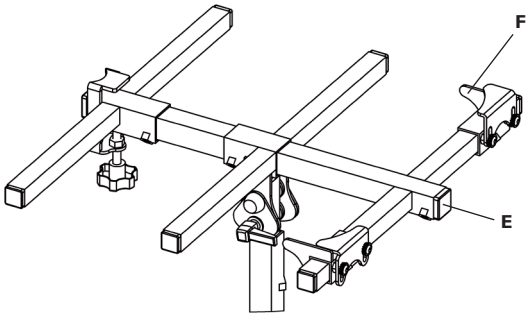

POSITION ASSISE

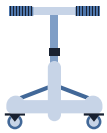

Adjonctions

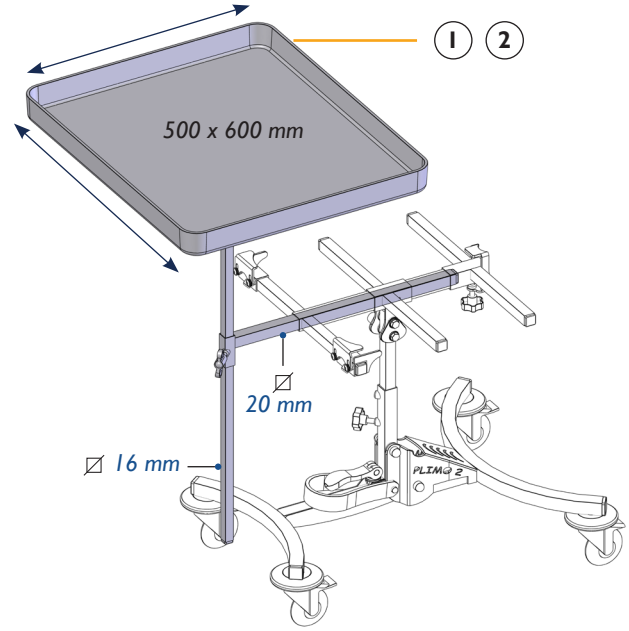

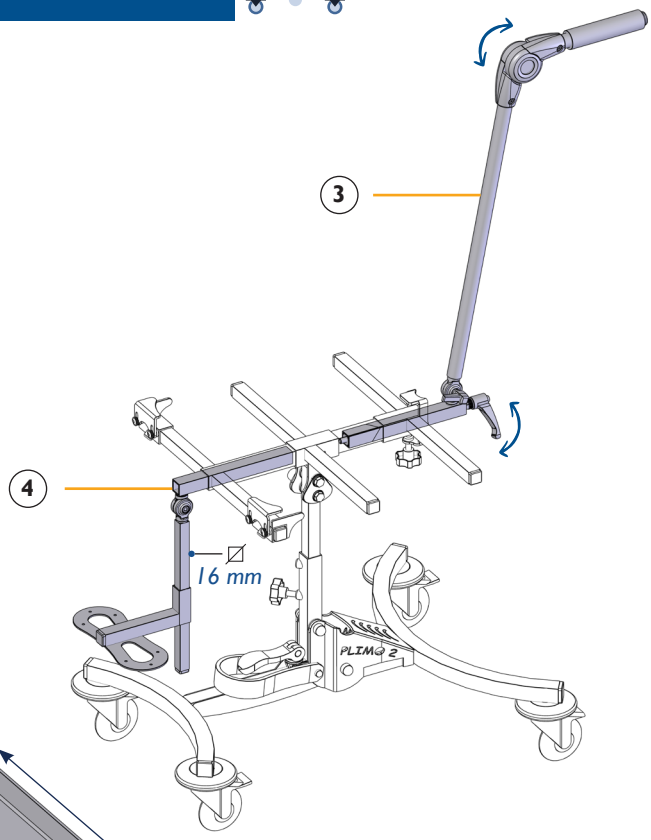

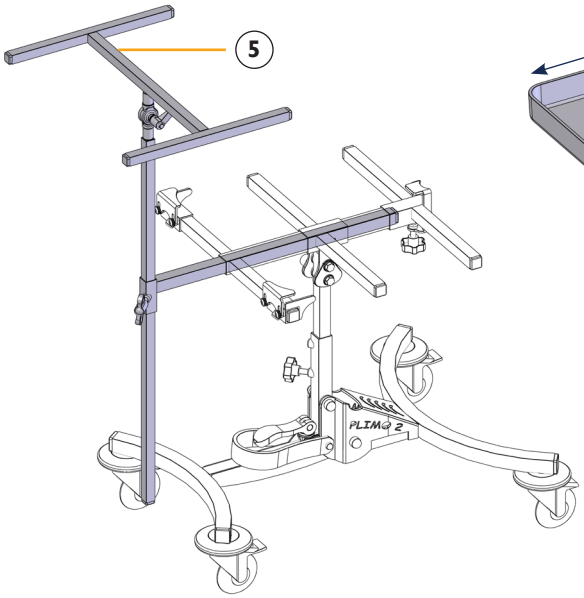

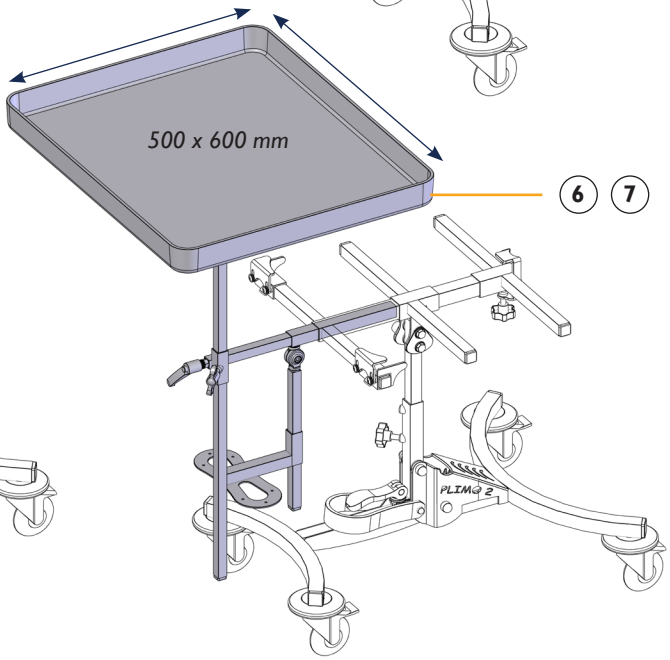

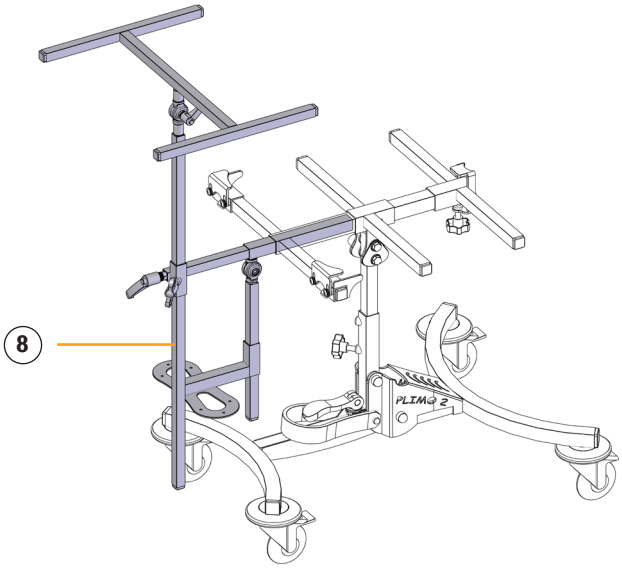

	Châssis Plimo²	T62-C100
1	Support de tablette avec tablette blanche	T90-C101BC1
2	Support de tablette avec tablette transparente	T90-C101TRC1
3	Poignée de poussée articulée	T62110
4	Repose pieds central angulable	T90-C103
5	Support de tablette	T90-C101
6	Support de tablette avec tablette blanche et repose pieds central angulable	T90-C115BC1
7	Support de tablette avec tablette transparente et repose pieds central angulable	T90-C115TRC1
8	Support de tablette avec repose pieds central angulable	T90-C115

Pliable, stable et innovant
Facilite le quotidien

Fort de son expérience, cette base roulante a prouvé son efficacité tant en matière de **stabilité** que de **sécurité**, avec son réglage du centre de gravité. Son pliage et sa simplicité en font un châssis parfait.

- Châssis **pliable** facilite le rangement et le transport
- Une assise **innovante** dans la fixation du socle du corset-siège, facilite l'adaptabilité et la mise en place
- Réglable en hauteur et en déclive
- Une gamme d'accessoires fonctionnels pour adapter accoudoirs, tablette, repose-pieds…

Coloris de châssis

BJ | BL | V | RS | VI | R | N

T62-C100

Type	Réglages	Données patient
Châssis roulant pour corset-siège	Hauteur, inclinaison (max. 30°), largeur et profondeur d'assise, centre de gravité	Limite de poids : 20 kg Limite de taille : 1,20 m Limite d'âge : 6 ans*

**À titre indicatif.*

CE

DIMENSIONS DU CHÂSSIS

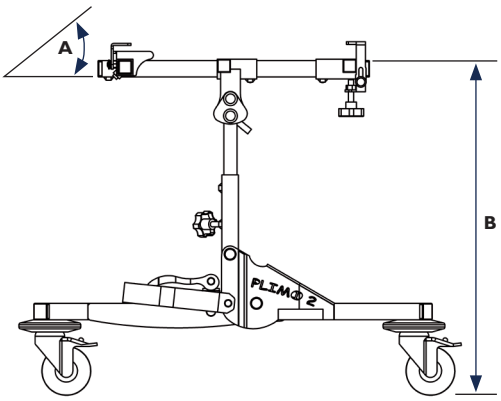

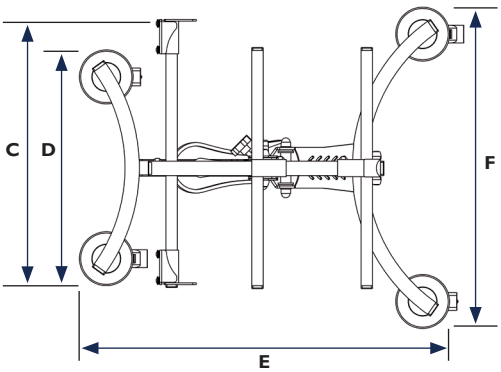

A - Angulation d'assise	**de 0° à 30°**
B - Hauteur	**de 510 mm à 570 mm**
C - Largeur d'assise	**de 150 mm à 400 mm**
D - Empattement avant	**410 mm**
E - Longueur	**650 mm**
F - Empattement arrière	**560 mm**
G - Admission support tablette	**⌀ 25 mm - Épaisseur 2 mm**
H - Épaisseur de plateau	**de 10 mm à 20 mm**

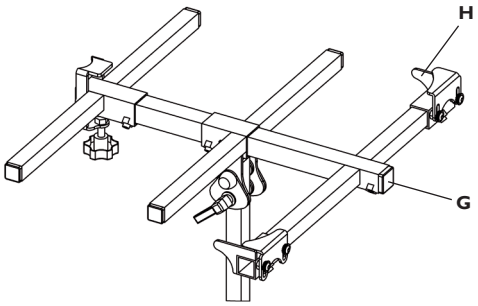

POSITION ASSISE

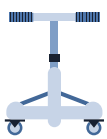

Adjonctions

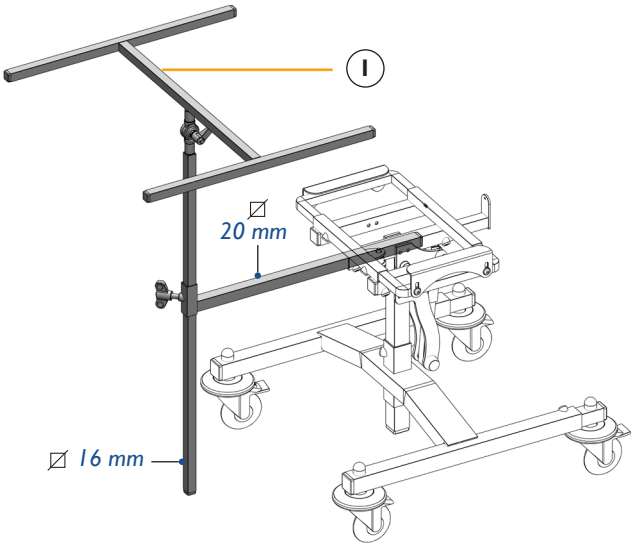

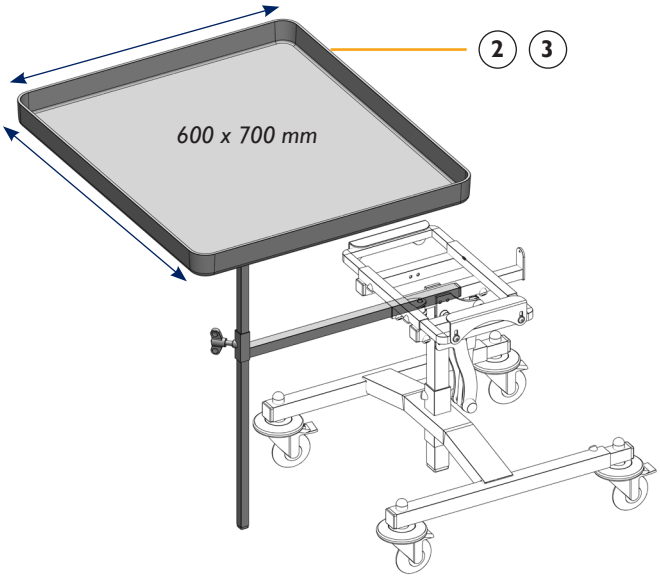

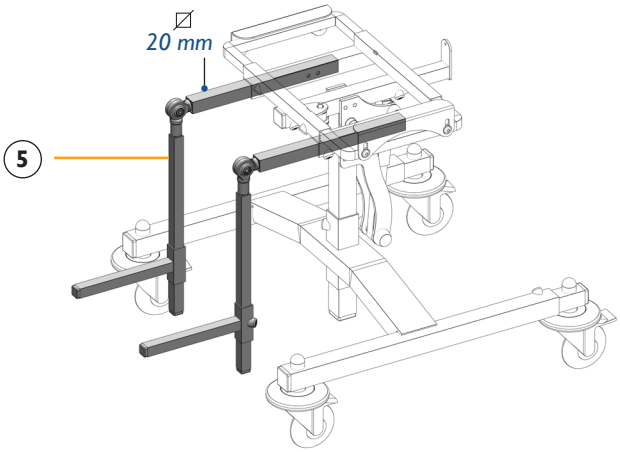

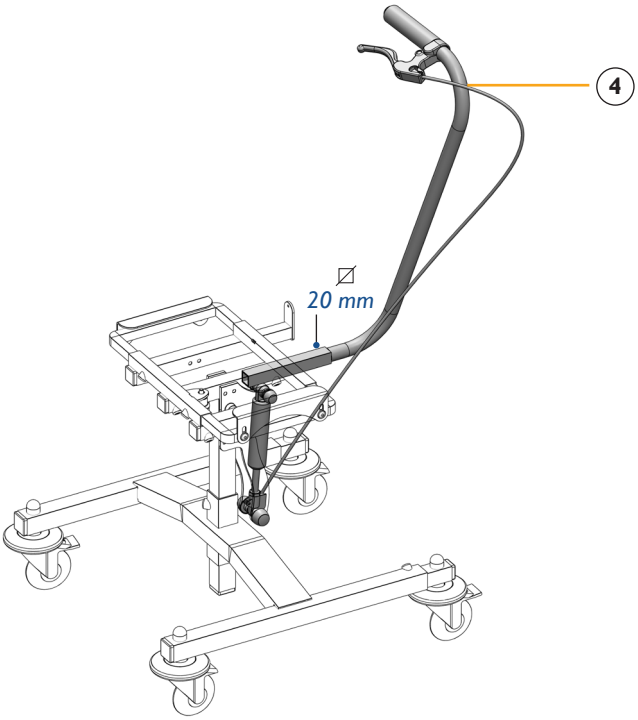

	Châssis Brio eco	T61-C100 Vérin mécanique	T61-C101 Vérin hydraulique monté
1	**Support de tablette**	*T90-C101R*	
2	**Support de tablette avec tablette blanche**	*T90-C101RBC2*	
3	**Support de tablette avec tablette transparente**	*T90-C101RTRC2*	
4	**Poingée de poussée avec vérin**	*T65E*	*Inclus*

La base roulante économique d'intérieur

brio eco

Embase roulante d'intérieur destinée à recevoir un corset-siège. Le BRIO eco a été conçu pour répondre à un environnement économique de plus en plus difficile sans sacrifier les caractéristiques essentielles des châssis de la gamme.

- Rallonges de stabilisation intégrées pour une **sécurité maximum**
- Une assise **réglable** en largeur et en profondeur
- Ajustement simple et précis de la déclive, à l'aide d'un vérin mécanique (**T61-C100**) ou hydraulique (**T61-C101**)
- Dispositif de réglage de hauteur d'assise
- Une gamme d'accessoires fonctionnels pour adapter tablette, repose-pieds, canne de poussée…

Coloris de châssis

BJ | BL | V | RS | VI | R | N

T61-C100 Vérin mécanique
T61-C101 Vérin hydraulique monté

Type	Réglages	Données patient
Châssis roulant pour corset-siège	Hauteur, inclinaison (max 20°), largeur d'assise	Limite de poids : 60 kg Limite de taille : 1,60 m Limite d'âge : jeune adulte*

**À titre indicatif.*

CE

DIMENSIONS DU CHÂSSIS

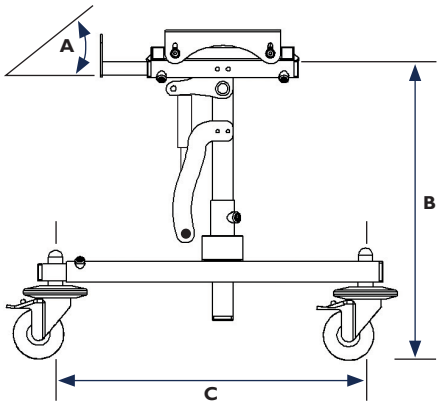

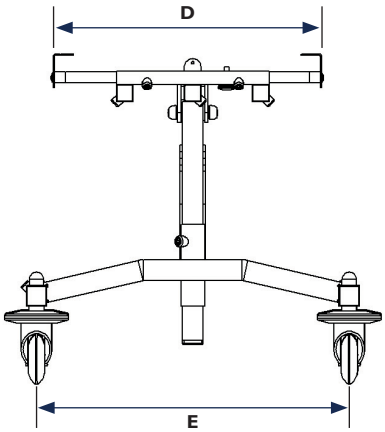

A - Angulation d'assise	de 0° à 20°
B - Hauteur	de 380 mm à 510 mm
C - Longueur	de 460 mm à 700 mm
D - Largeur d'assise	de 270 mm à 500 mm
E - Empattement	460 mm
F - Fixation segment jambier	⌀ 25 mm - épaisseur 2 mm
G - Admission tablette / repose pied	⌀ 25 mm - épaisseur 2 mm
H - Épaisseur de plateau	de 10 mm à 25 mm

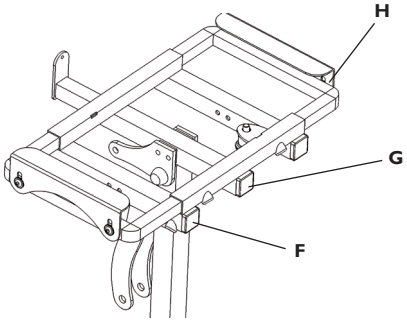

POSITION ASSISE

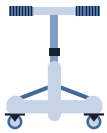

BRIO²

Adjonctions

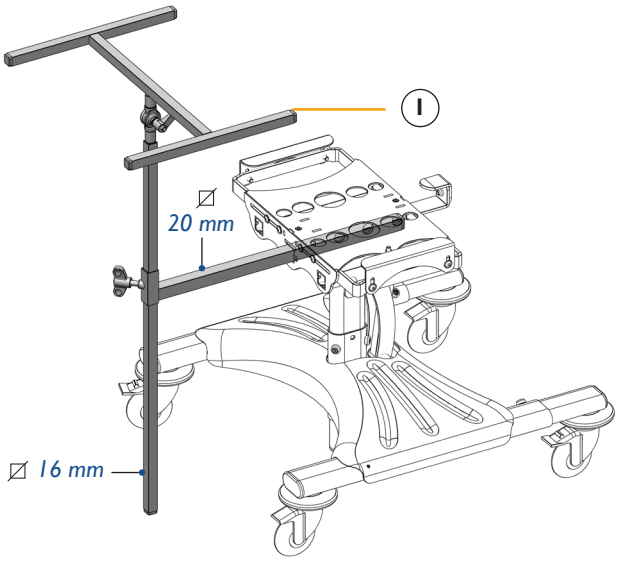

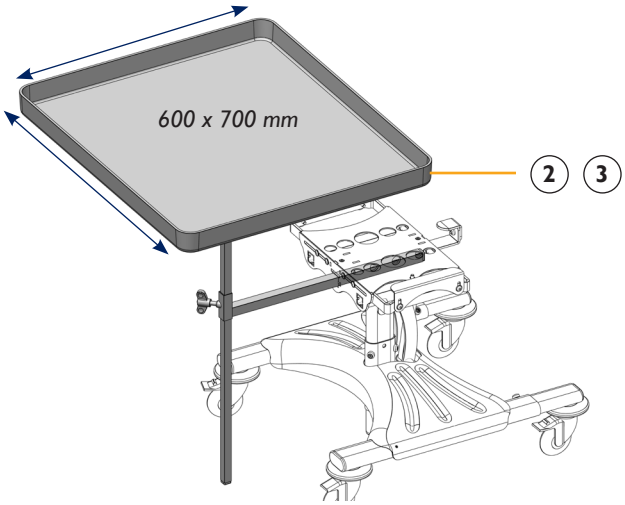

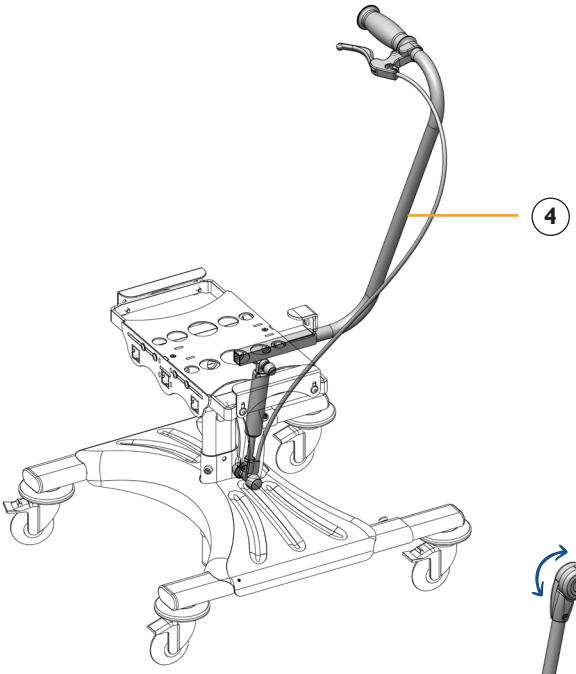

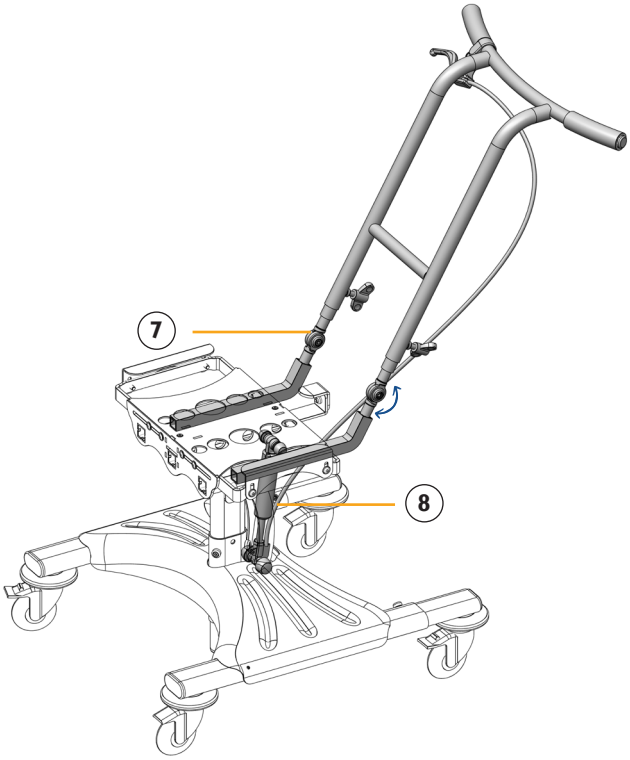

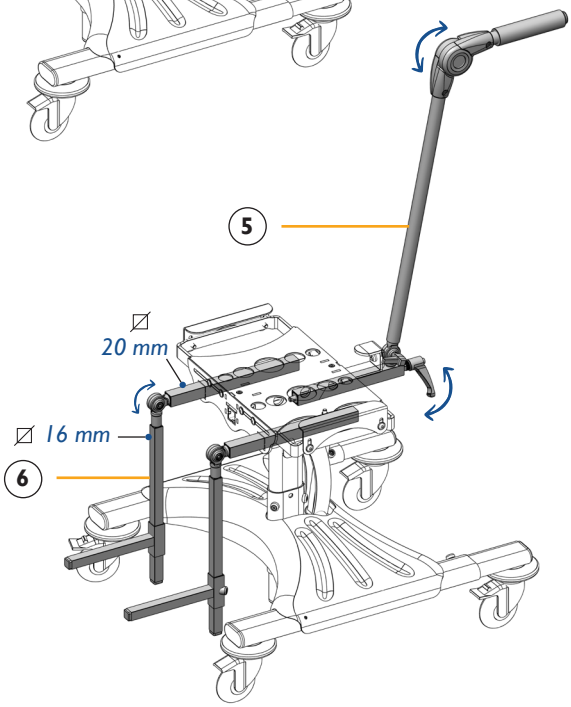

	Châssis Brio²	T65-C100
1	Support de tablette	T90-C101R
2	Support de tablette avec tablette blanche	T90-C101RBC2
3	Support de tablette avec tablette transparente	T90-C101RTRC2
4	Poignée de poussée avec vérin	T65E
5	Poignée de poussée articulée	T62110
6	Repose pieds articulé (la paire)	T90260-1
7	Guidon angulable	T13080-1
8	Vérin hydraulique	T13090-1

La base roulante d'intérieur

BRIO²

Base roulante d'intérieur destinée à recevoir un corset-siège pour des patients **jusqu'à 80kg.** L'embase possède un large choix d'adjonction permettant de s'adapter aux besoins des patients.

- Rallonges de stabilisation intégrées pour une sécurité maximum
- Assise réglable en largeur et en profondeur
- **Guidon ajustable** en toutes positions
- Ajustement simple et précis de la déclive, à l'aide d'un vérin mécanique ou hydraulique (en option)
- Dispositif de réglage de hauteur d'assise
- Gamme d'accessoires fonctionnels pour adapter tablette, repose-pieds…

Coloris de châssis

BJ | BL | V | RS | VI | R | N

Coloris de carter

J | R | N

T65-C100

Type	Réglages	Données patient
Châssis roulant pour corset-siège	Hauteur, inclinaison (max 20°), largeur d'assise	Limite de poids : 80 kg Limite de taille : 1,60 m Limite d'âge : jeune adulte*

**À titre indicatif.*

CE

DIMENSIONS DU CHÂSSIS

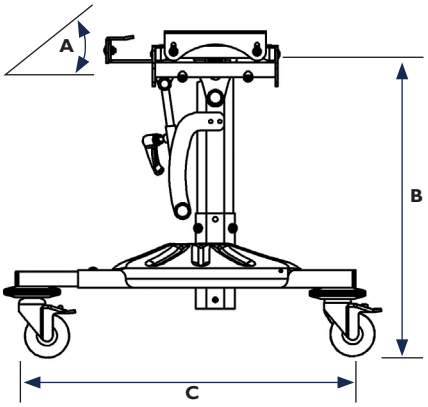

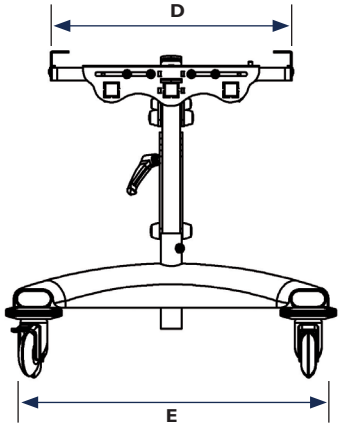

A - Angulation d'assise	de 0° à 20°
B - Hauteur	de 390 à 500 mm
C - Longueur	de 500 mm à 800 mm
D - Largeur d'assise	de 320 mm à 500 mm
E - Empattement	550 mm
F - Fixation segment jambier	⌀ 25 mm - épaisseur 2 mm
G - Admission tablette / repose pied	⌀ 25 mm - épaisseur 2 mm
H - Épaisseur de plateau	de 10 mm à 22 mm

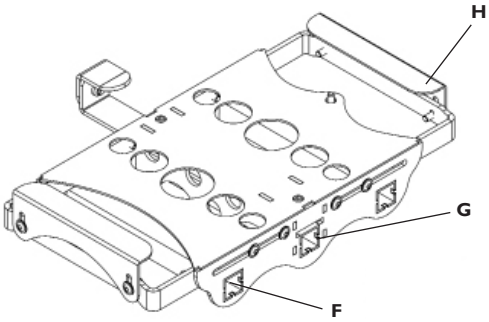

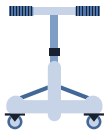

Educo²

Adjonctions

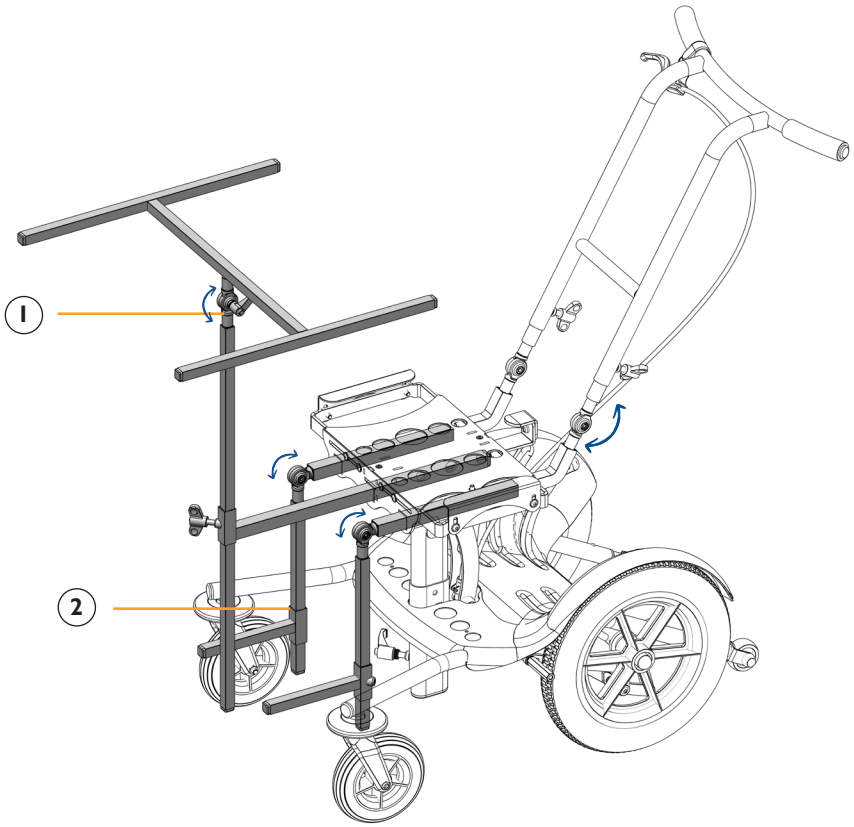

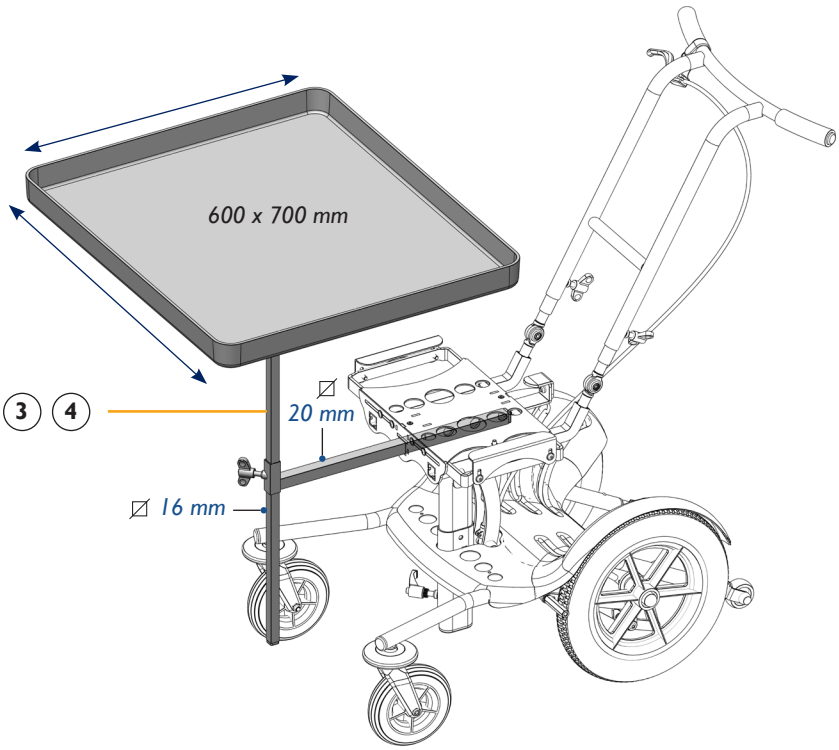

	Châssis Educo²	T130C
1	Support de tablette	T90-C101R
2	Repose pieds articulé (la paire)	T90260-1
3	Support de tablette avec tablette blanche	T90-C101RBC2
4	Support de tablette avec tablette transparente	T90-C101RTRC2

Base roulante avec de **grandes roues** pneumatiques à l'arrière pour plus de **confort** lors de **sorties extérieures**.

- Très **stable** avec ses rallonges anti-bascule intégrées
- Le **frein de parking** actionné au pied, garanti une parfaite immobilisation à l'arrêt
- Une assise **réglable** en largeur, en profondeur et hauteur
- Un **guidon ajustable** en toutes positions
- Ajustement simple et précis de la déclive, à l'aide d'un vérin hydraulique
- Dispositif de réglage de hauteur d'assise
- Une gamme d'accessoires fonctionnels pour adapter tablette, repose-pieds…

Educo²

La balade, en toute tranquillité

Coloris de châssis

BJ | BL | V | RS | VI | R | N

Coloris de carter

J | R | N

T130C

Tailles	Dimensions	Données patient
Taille 1 (T130C-100)	500 x 600 x 950 mm	Limite de poids : 60 kg Limite de taille : 1,30 m Limite d'âge : 10 ans*
Taille 2 (T130C-200)	600 x 670 x 950 mm	Limite de poids : 80 kg Limite de taille : 1,60 m Limite d'âge : jeune adulte*

**À titre indicatif.*

CE

DIMENSIONS DU CHÂSSIS

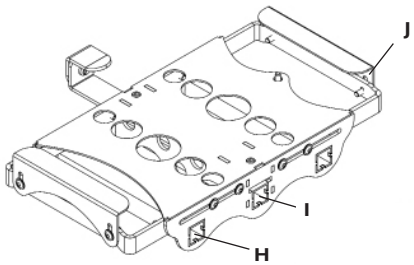

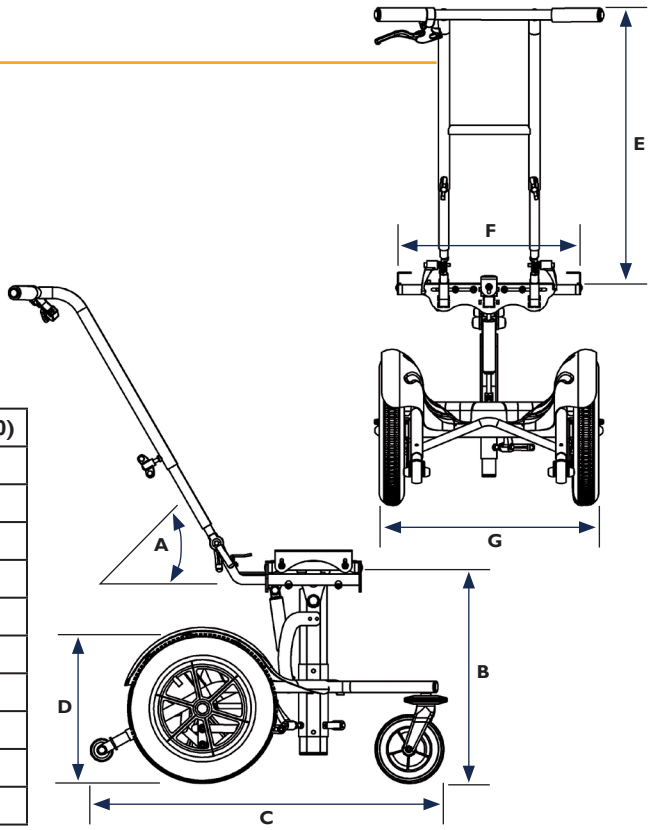

	Taille 1 (T130C-100)	Taille 2 (T130C-200)
A - Angulation d'assise	de 0° à 20°	
B - Hauteur	de 410 mm à 520 mm	
C - Longueur (avec anti-bascule)	780 mm	885 mm
D - Diamètre des roues	AV : 150 mm	AR : 330 mm
E - Réglages de guidon	réglable de 250 mm et de 0° à 90°	
F - Largeur d'assise	de 320 mm à 500 mm	
G - Empattement	485 mm	600 mm
H - Fixation segment jambier	⌀ 25 mm - Épaisseur 2 mm	
I - Admission tablette/repose pied	⌀ 25 mm - Épaisseur 2 mm	
J - Épaisseur de plateau	de 10 mm à 25 mm	

POSITION VERTICALE

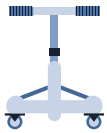

Adjonctions

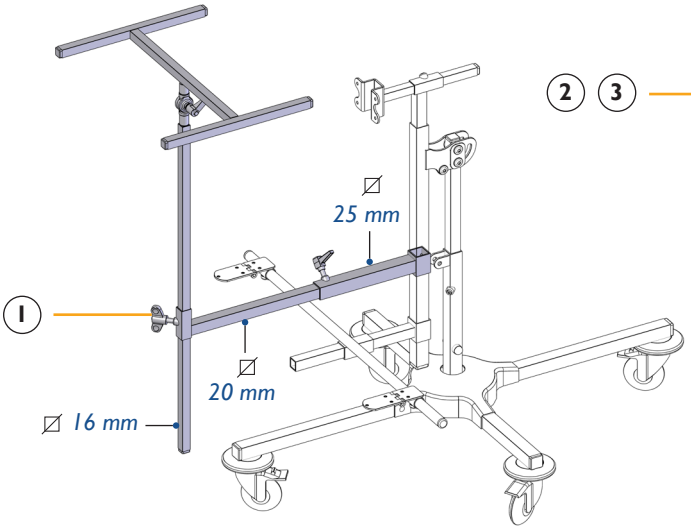

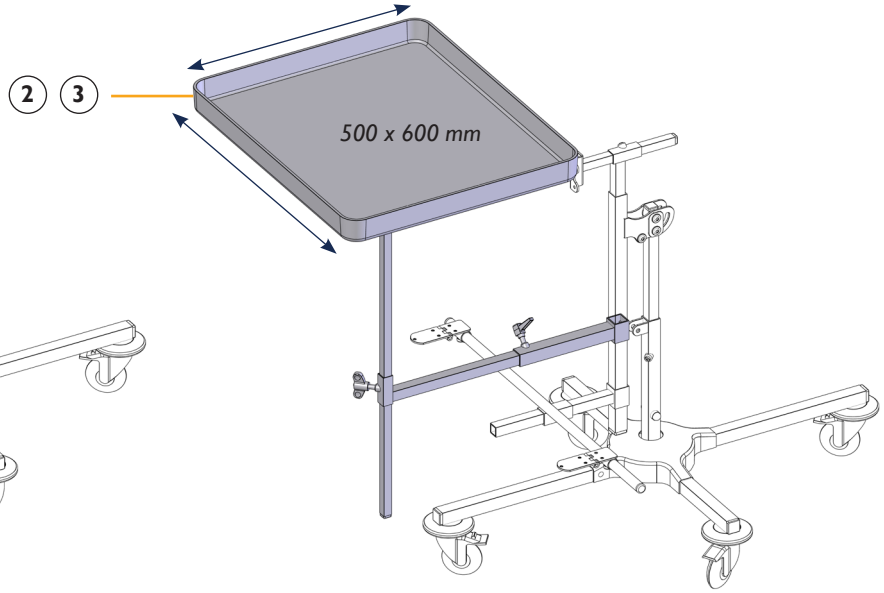

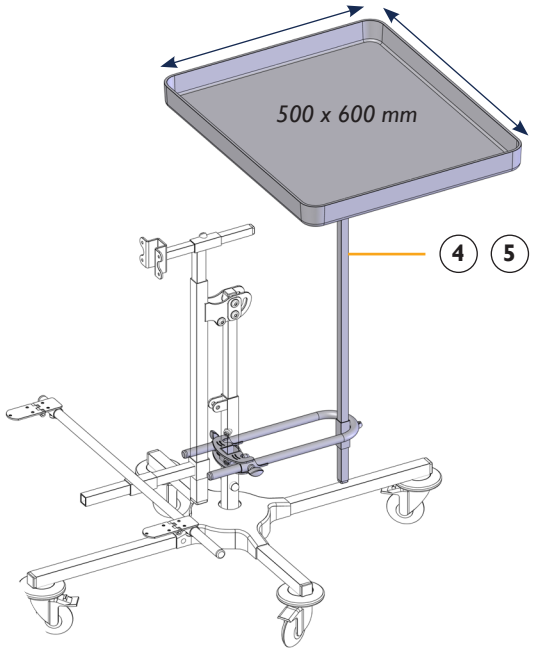

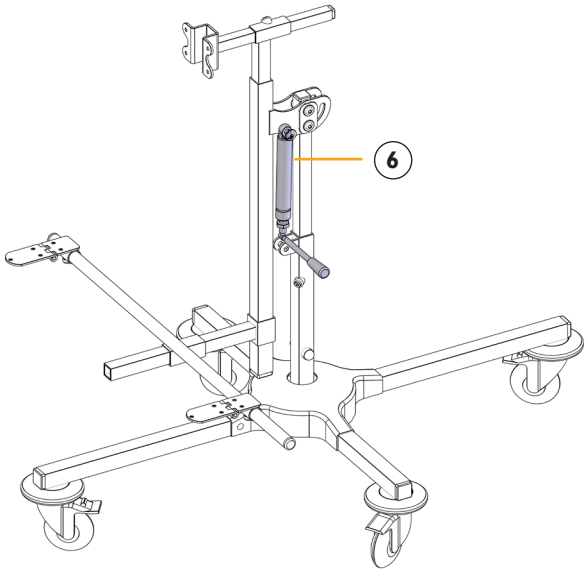

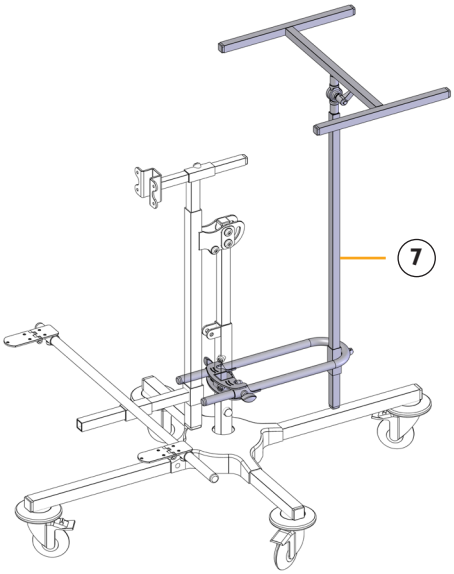

	Châssis Echo	T63-V100	
1	Support de tablette	T90-V100	
2	Support de tablette dorsal avec tablette blanche	T90-V100BC1	
3	Support de tablette dorsal avec tablette transparente	T90-V100TRC1	
4	Support de tablette ventral avec tablette blanche	T90-V104BC1	
5	Support de tablette ventral avec tablette transparente	T90-V104TRC1	
6	Vérin	T6030-40	T6030-60
7	Support de tablette	T90-V104	

Simple d'utilisation et démontable

Base roulante **très stable** grâce au réglage de son empattement, assure une sécurité optimale.

- Une adaptation **innovante** dans la fixation de la coque du verticalisateur, facilite la mise en œuvre et l'évolution de l'appareillage
- Montage de coque de verticalisation en position ventrale ou dorsale
- Réglage de l'inclinaison progressive, possibilité d'adjoindre un vérin
- Une gamme d'accessoires fonctionnels pour adapter accoudoirs, tablette…

Coloris de châssis

BJ | BL | V | RS | VI | R | N

Coloris de carter

J | R | N

T63-V100

Type	Réglages	Données patient
Châssis roulant pour verticalisateur	Hauteur, inclinaison, support de coque	Limite de poids : 20 kg Limite de taille : 1,20 m Limite d'âge : 6 ans*

**À titre indicatif.*

CE

DIMENSIONS DU CHÂSSIS

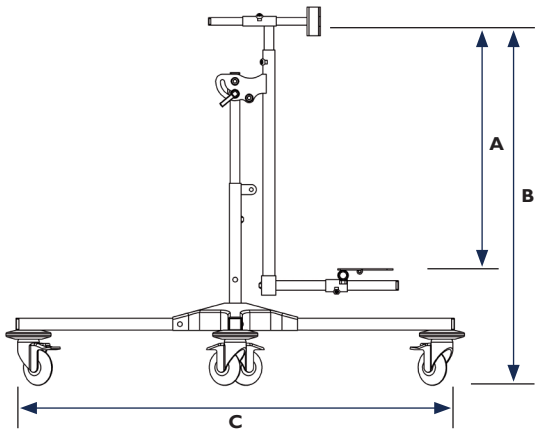

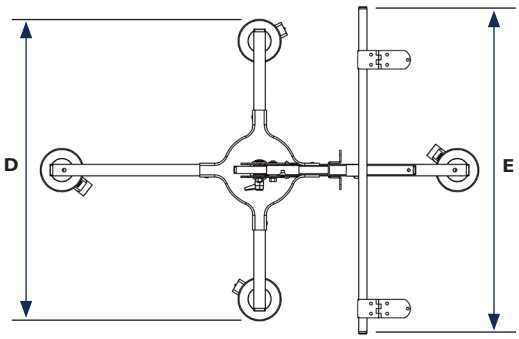

A - Hauteur de fixation	de 350 mm à 600 mm
B - Hauteur totale	de 680 mm à 930 mm
C - Longueur	950 mm
D - Empattement	660 mm
E - Abduction	de 200 mm à 700 mm

POSITION VERTICALE

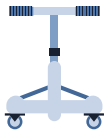

Adjonctions

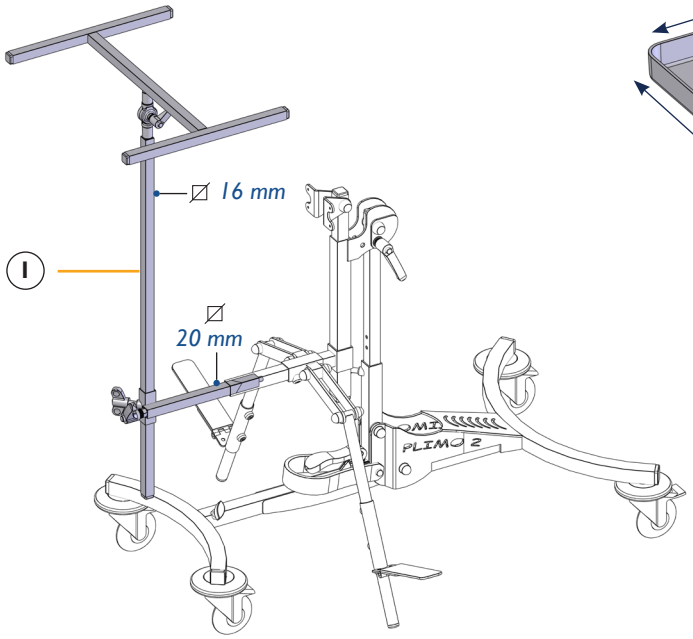

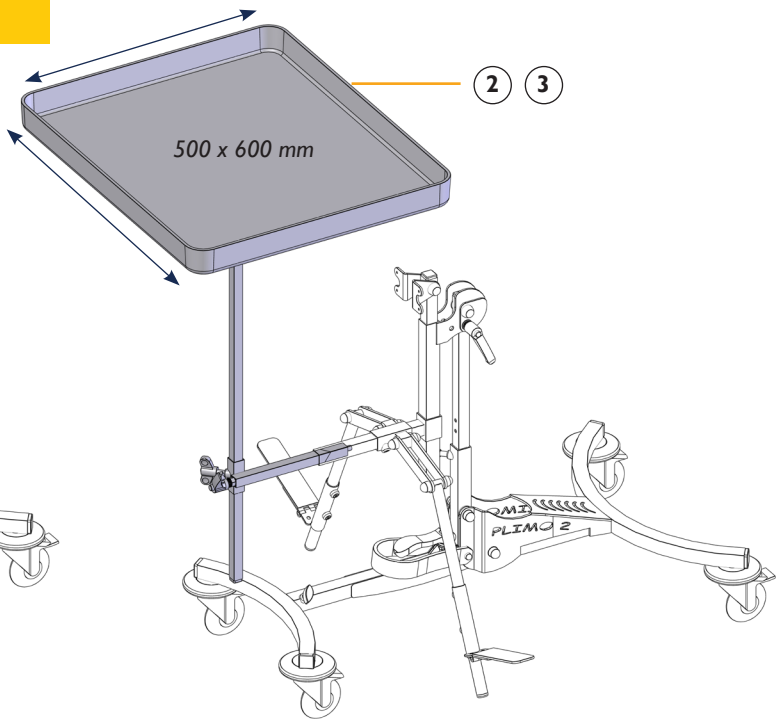

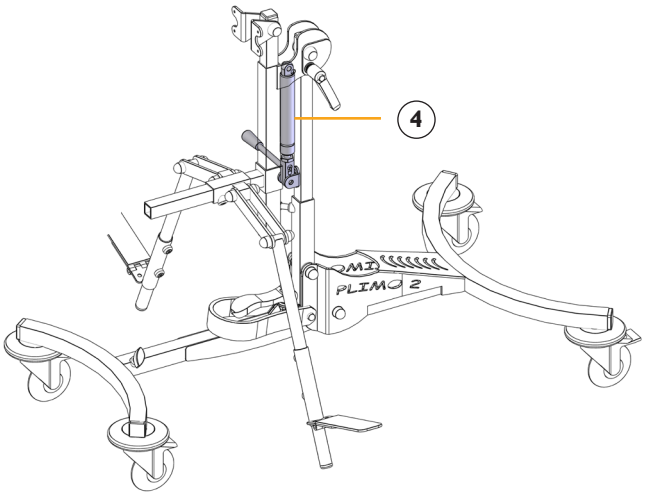

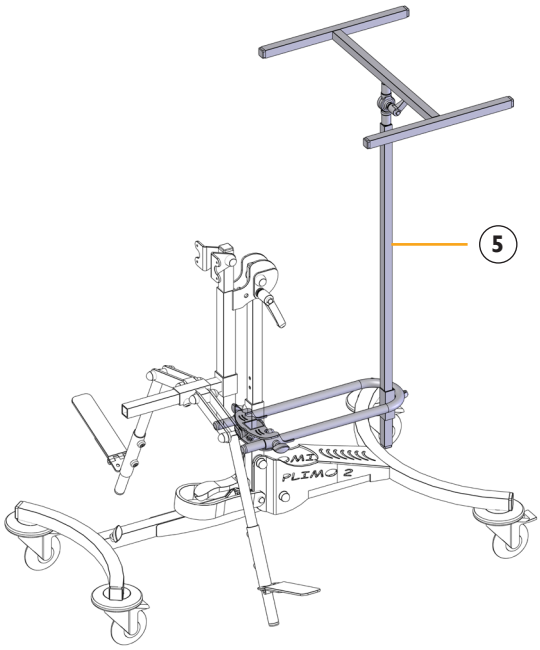

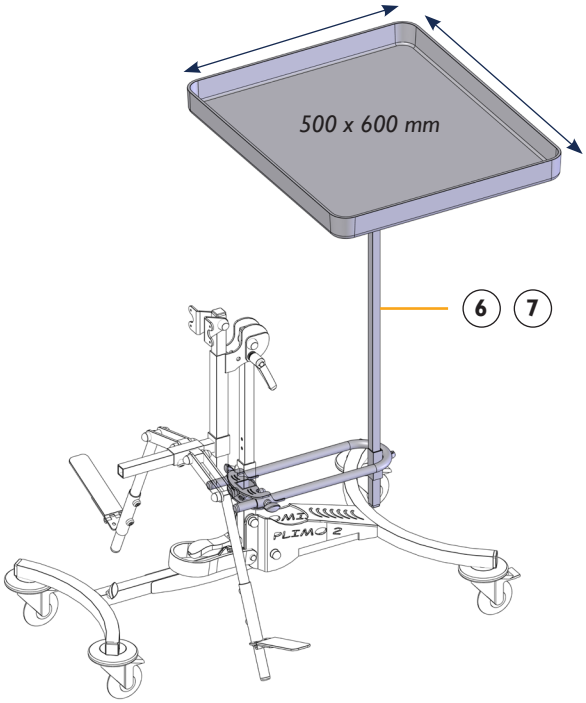

	Châssis Plimo²	T62-V100
1	Support de tablette dorsal	T90-V105
2	Support de tablette dorsal avec tablette blanche	T90-V105BC1
3	Support de tablette dorsal avec tablette transparente	T90-V105TRC1
4	Vérin	T6260-60
5	Support de tablette ventral	T90-V104
6	Support de tablette ventral avec tablette blanche	T90-V104BC1
7	Support de tablette ventral avec tablette transparente	T90-V104TRC1

Pliable, stable et innovant
Facilite le quotidien

Base roulante **très stable** grâce au réglage de son empattement, assure une sécurité optimale. Une référence de qualité dans les châssis de verticalisation.

- Châssis **pliable** facilite le rangement et le transport
- Une adaptation innovante dans la fixation de la coque du verticalisateur, facilite la mise en œuvre et l'évolution de l'appareillage
- Montage de coque de verticalisation en position ventrale ou dorsale
- Réglage de l'inclinaison progressive, possibilité d'adjoindre un vérin
- Empattement réglable

Coloris de châssis

BJ | BL | V | RS | VI | R | N

T62-V100 Vérin mécanique

Type	Réglages	Données patient
Châssis roulant pour verticalisateur	Hauteur, inclinaison (max 90°), support de coque	Limite de poids : 20 kg Limite de taille : 1,20 m Limite d'âge : 6 ans*

**À titre indicatif.*

CE

DIMENSIONS DU CHÂSSIS

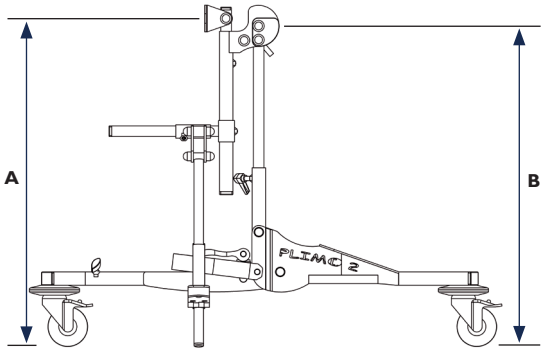

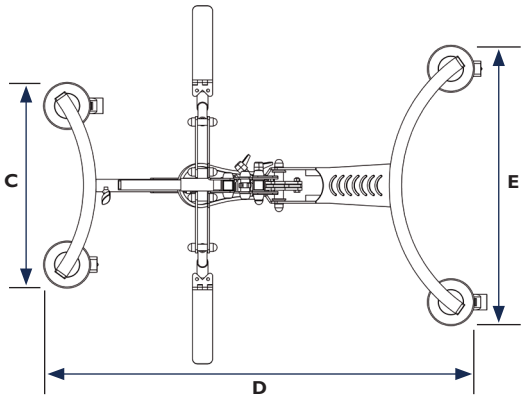

A - Hauteur totale	de 615 mm à 730 mm
B - Positionnement nombril max.	600 mm
C - Empattement avant	415 mm
D - Longueur	de 865 mm à 1080 mm
E - Empattement arrière	565 mm
F - Angle d'abduction	de 0 à 180°

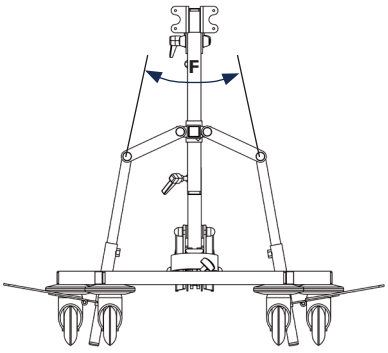

POSITION VERTICALE

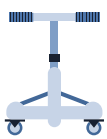

Upsilo

Adjonctions

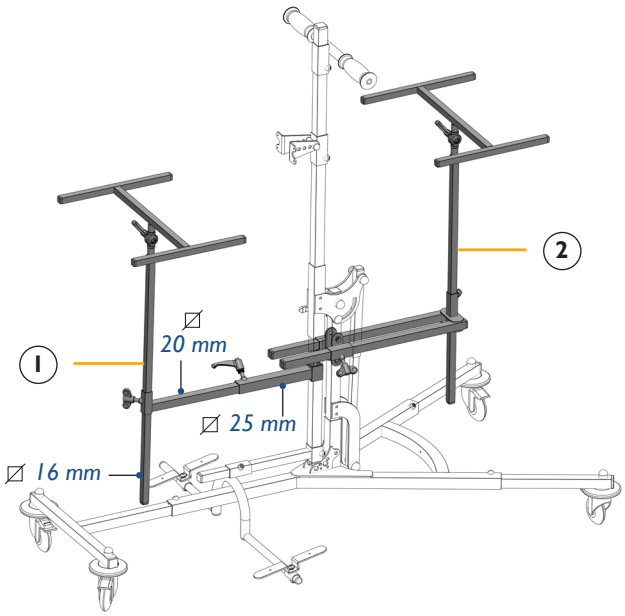

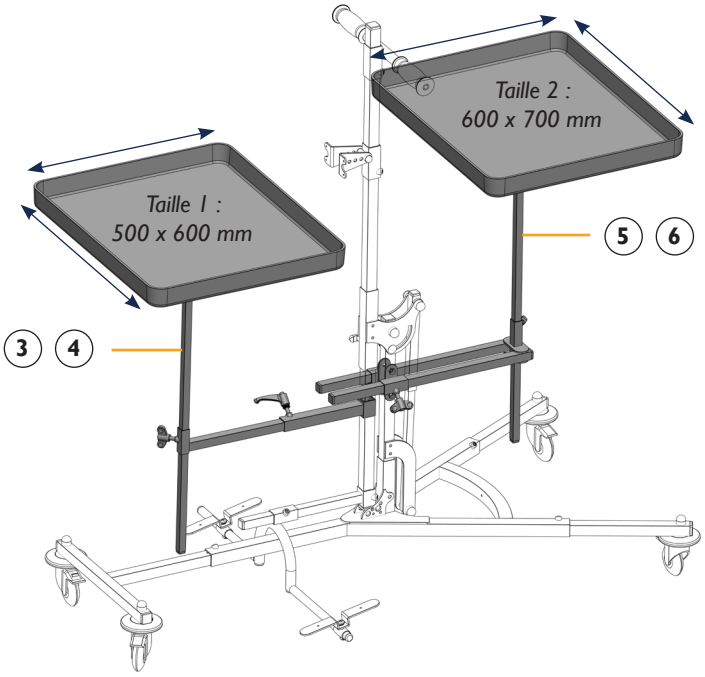

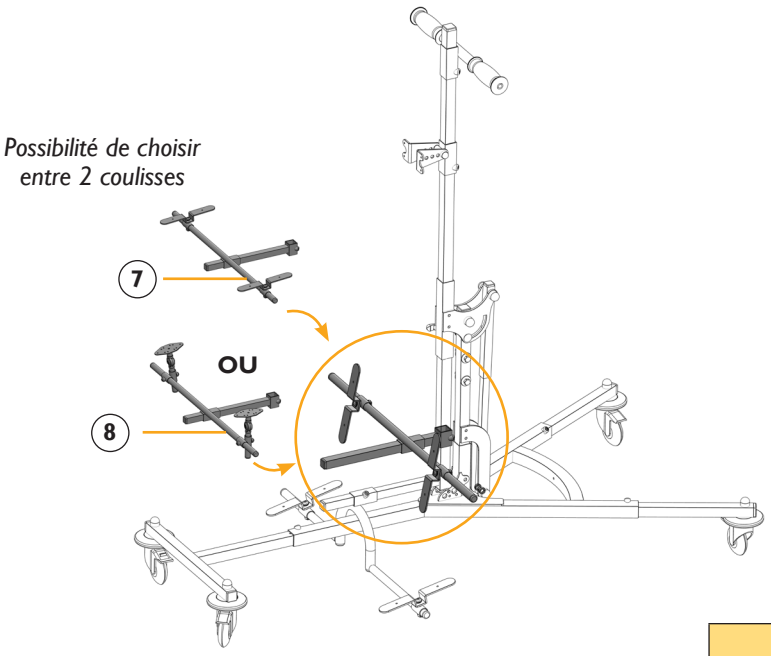

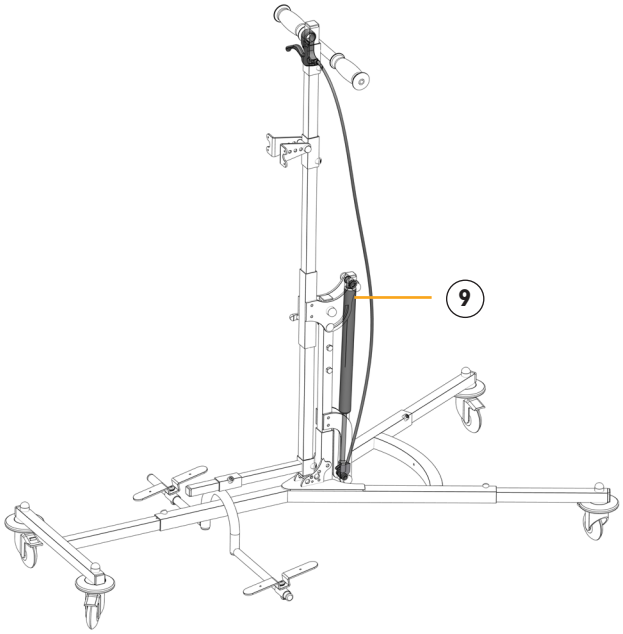

	Châssis Upsilo	T68-1 Vérin mécanique	T68-V1 Vérin hydraulique monté
1	**Support de tablette dorsal**	*T90-V100*	
2	**Support de tablette ventral**	*T90-V109*	
3	**Support de tablette dorsal avec tablette blanche**	*T90-V100BC1 (Taille 1)* *T90-V100BC2 (Taille 2)*	
4	**Support de tablette dorsal avec tablette transparente**	*T90-V100TRC1 (Taille 1)* *T90-V100TRC2 (Taille 2)*	
5	**Support de tablette ventral avec tablette blanche**	*T90-V109BC1 (Taille 1)* *T90-V109RBC2 (Taille 2)*	
6	**Support de tablette ventral avec tablette transparente**	*T90-V109TRC1 (Taille 1)* *T90-V109RTRC2 (Taille 2)*	
7-8	**Kit de fixation**	*T90SEG2-1 ou T90SEG2-2*	
9	**Kit vérin**	*T6850-1*	*Inclus*

Un véritable compromis

Upsilo

Base roulante **stable** et **solide** assurant, de par sa conception, une sécurité maximum.

- Inclinaison assistée par vérin hydraulique (**T68-V1**) ou mécanique (**T68-1**)
- **Transfert facile** depuis un fauteuil roulant
- Montage de coque de verticalisation en position ventrale ou dorsale
- Empattement réglable
- Patient jusqu'à 1,50 m et 50 kg

Coloris de châssis

BJ | BL | V | RS | VI | R | N

T68-1 Vérin mécanique
T68-V1 Vérin hydraulique monté

Type	Réglages	Données patient
Châssis roulant pour verticalisateur	Hauteur, inclinaison (max 90°), empattement	Limite de poids : 50 kg Limite de taille : 1,50 m

Palettes de pieds réglables dans tous les plans.

DIMENSIONS DU CHÂSSIS

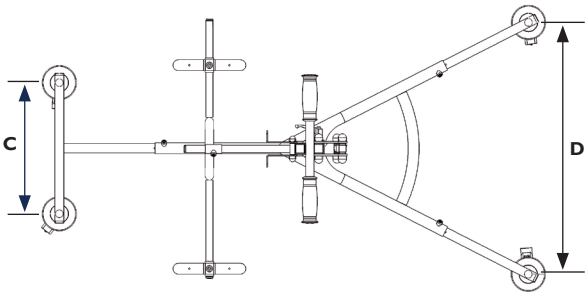

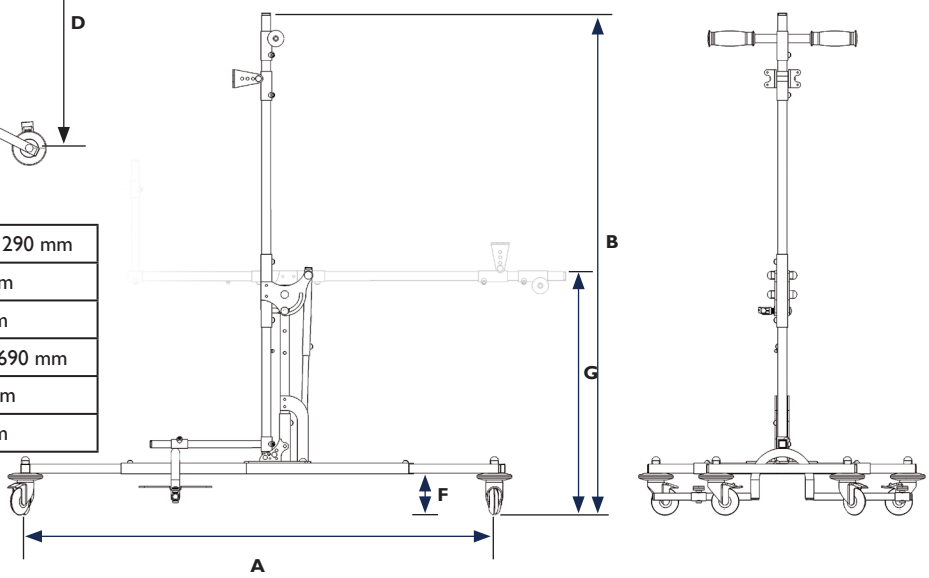

A - Longueur	de 850 mm à 1290 mm
B - Hauteur totale	1300 mm
C - Empattement avant	360 mm
D - Empattement arrière	de 500 mm à 690 mm
E - Hauteur sous châssis	112,5 mm
F - Hauteur position horizontale	670 mm

POSITION VERTICALE

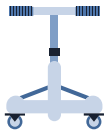

Upsilo
version coque
segmentée

Adjonctions

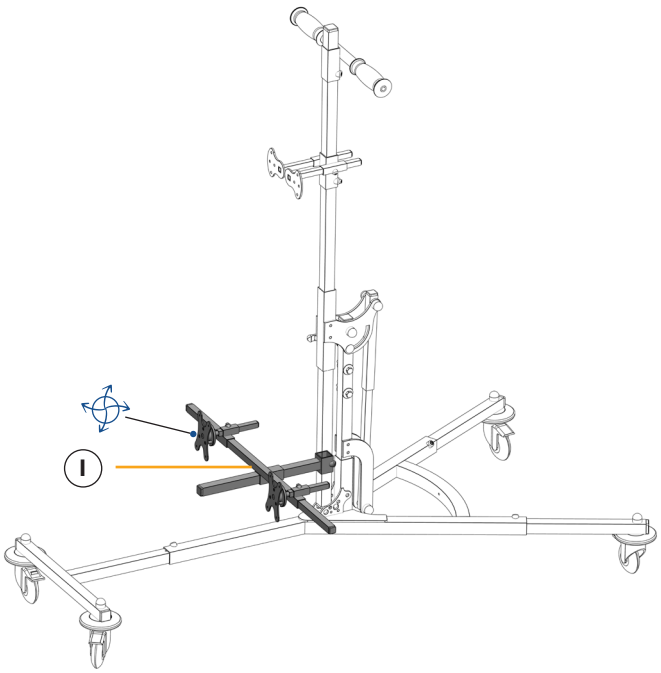

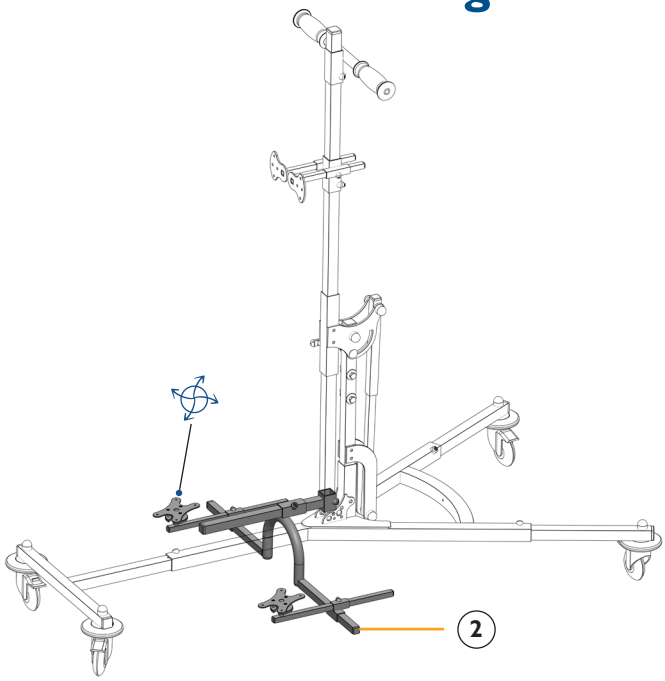

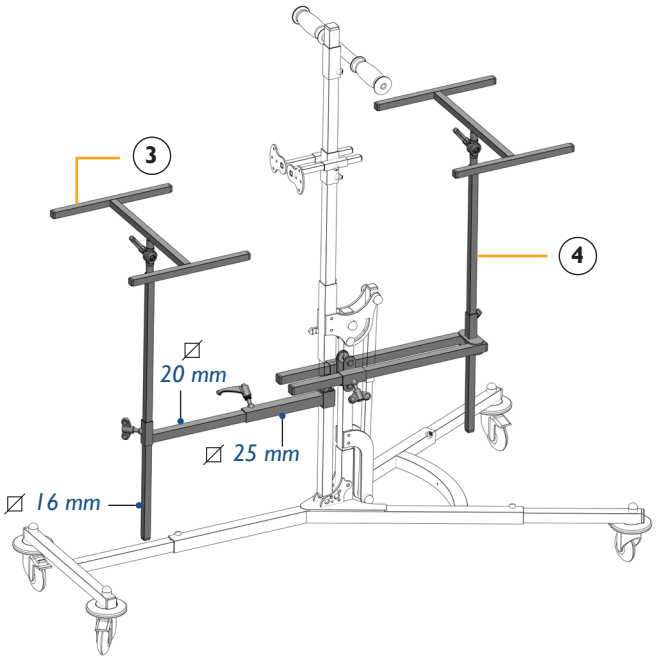

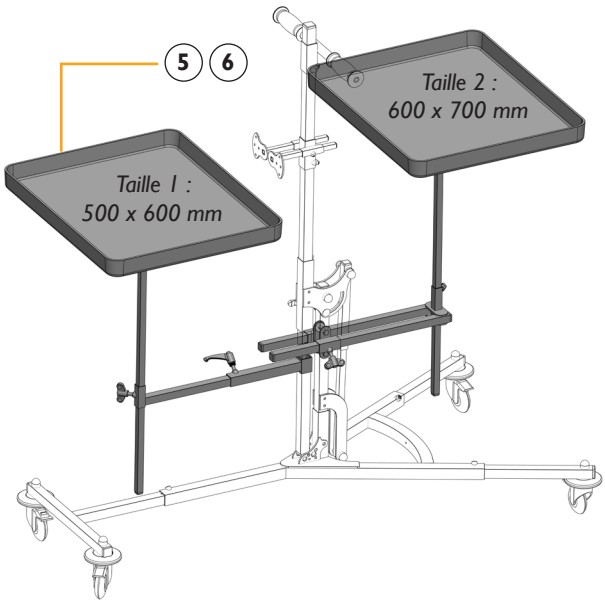

	Châssis Upsilo	T68SEG-1	T68SEG-V1
1	Support coque	T90SEG4-1	
2	Repose pieds	T90SEG3-1	
3	Support de tablette dorsal	T90-V100	
4	Support de tablette ventral	T90-V109	
5	Support de tablette avec tablette blanche	T90-V100BC1 (Taille 1) T90-V100BC2 (Taille 2)	
6	Support de tablette avec tablette transparente	T90-V100TRC1 (Taille 1) T90-V100TRC2 (Taille 2)	

Articulation à rotule

Châssis pour coque segmentée

NOUVEAU

Ypsilo
version coque segmentée

La segmentation de la coque permet une dissociation des différentes parties de la coque de verticalisation tout en gardant un sur mesure pour tout appareillage complexe.

Notre châssis permet l'adaptation d'une coque segmentée :

- Suivi de la croissance directement sur le châssis **sans passer par des réglettes**
- Réglage de **chaque partie** de la coque de verticalisation en profondeur, hauteur et largeur
- Un systéme de **verrouillage 3 points** qui **fixe complétement** la rotule dans la position choisie

Coloris de châssis

BJ | BL | V | RS | VI | R | N

T68SEG-I Vérin mécanique

T68SEG-VI Vérin hydraulique monté

Type	Réglages	Données patient
Châssis roulant pour verticalisateur	Hauteur, inclinaison (max 90°), empattement	Limite de poids : 50 kg Limite de taille : 1,50 m

Exemples de segmentation

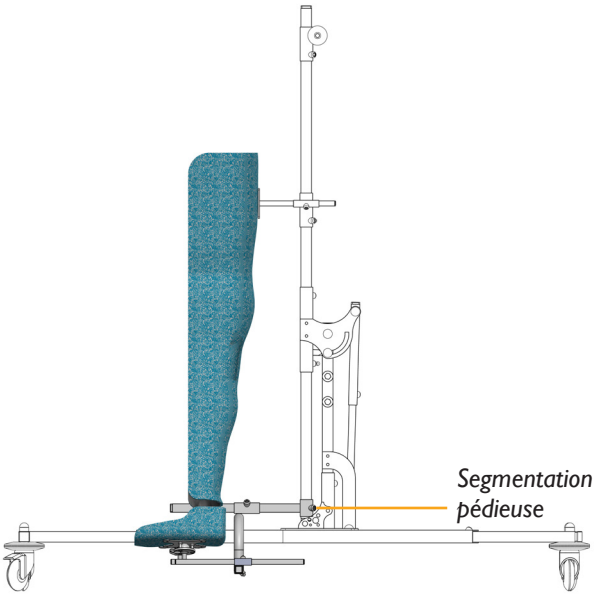

Segmentation simple

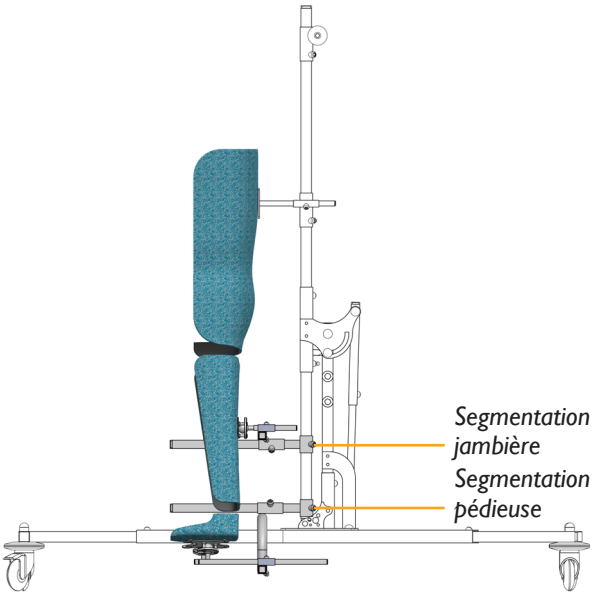

Segmentation double

POSITION VERTICALE

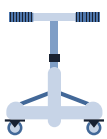

Adjonctions

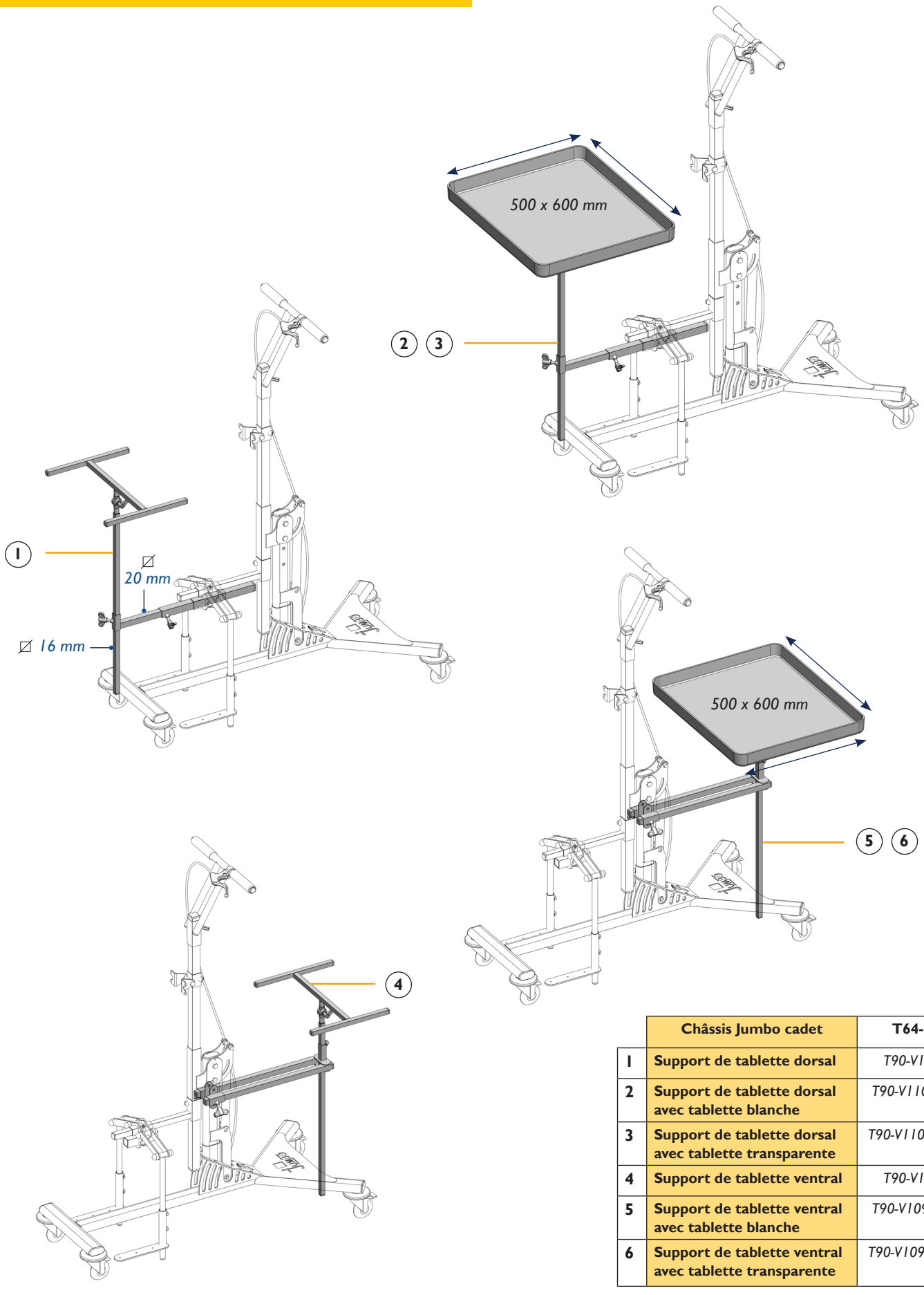

	Châssis Jumbo cadet	T64-0
1	Support de tablette dorsal	T90-V110
2	Support de tablette dorsal avec tablette blanche	T90-V110BC1
3	Support de tablette dorsal avec tablette transparente	T90-V110TRC1
4	Support de tablette ventral	T90-V109
5	Support de tablette ventral avec tablette blanche	T90-V109BC1
6	Support de tablette ventral avec tablette transparente	T90-V109TRC1

LA verticalisation des enfants en toute sécurité

Base roulante **stable** et **solide** assurant, de par sa conception, une sécurité maximum.

- Inclinaison assistée par vérin hydraulique
- **Transfert facile** depuis un fauteuil roulant
- Patient jusqu'à 1,40 m et 40 kg

Coloris de châssis

BJ | BL | V | RS | VI | R | N

T64-0

Type	Réglages	Données patient
Châssis roulant pour verticalisateur	Hauteur, inclinaison (max 90°), abduction	Limite de poids : 40 kg Limite de taille : 1,40 m

CE

DIMENSIONS DU CHÂSSIS

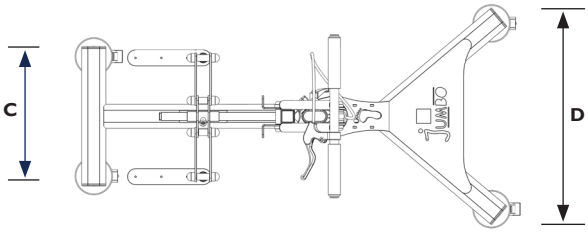

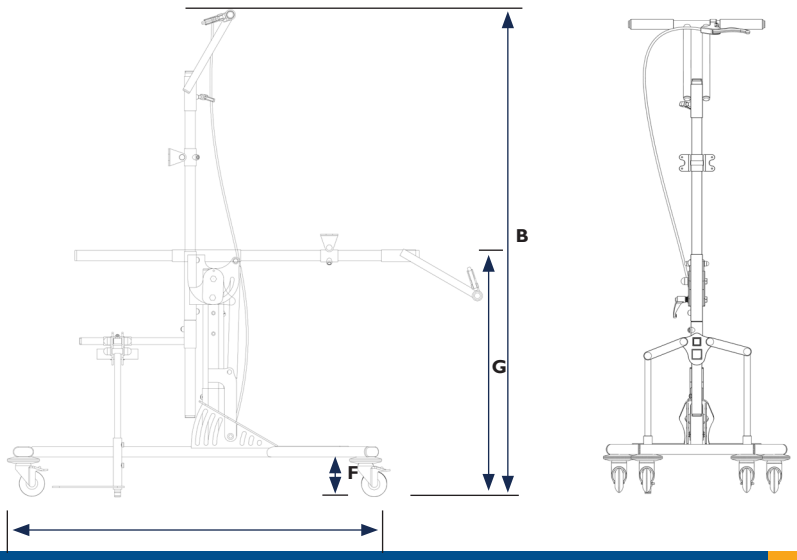

A - Longueur	1100 mm
B - Hauteur totale	1200 mm
C - Empattement avant	395 mm
D - Empattement arrière	565 mm
E - Angle d'abduction	de 0 à 180°
F - Hauteur sous châssis	114,5 mm
G - Hauteur position horizontale	664 mm

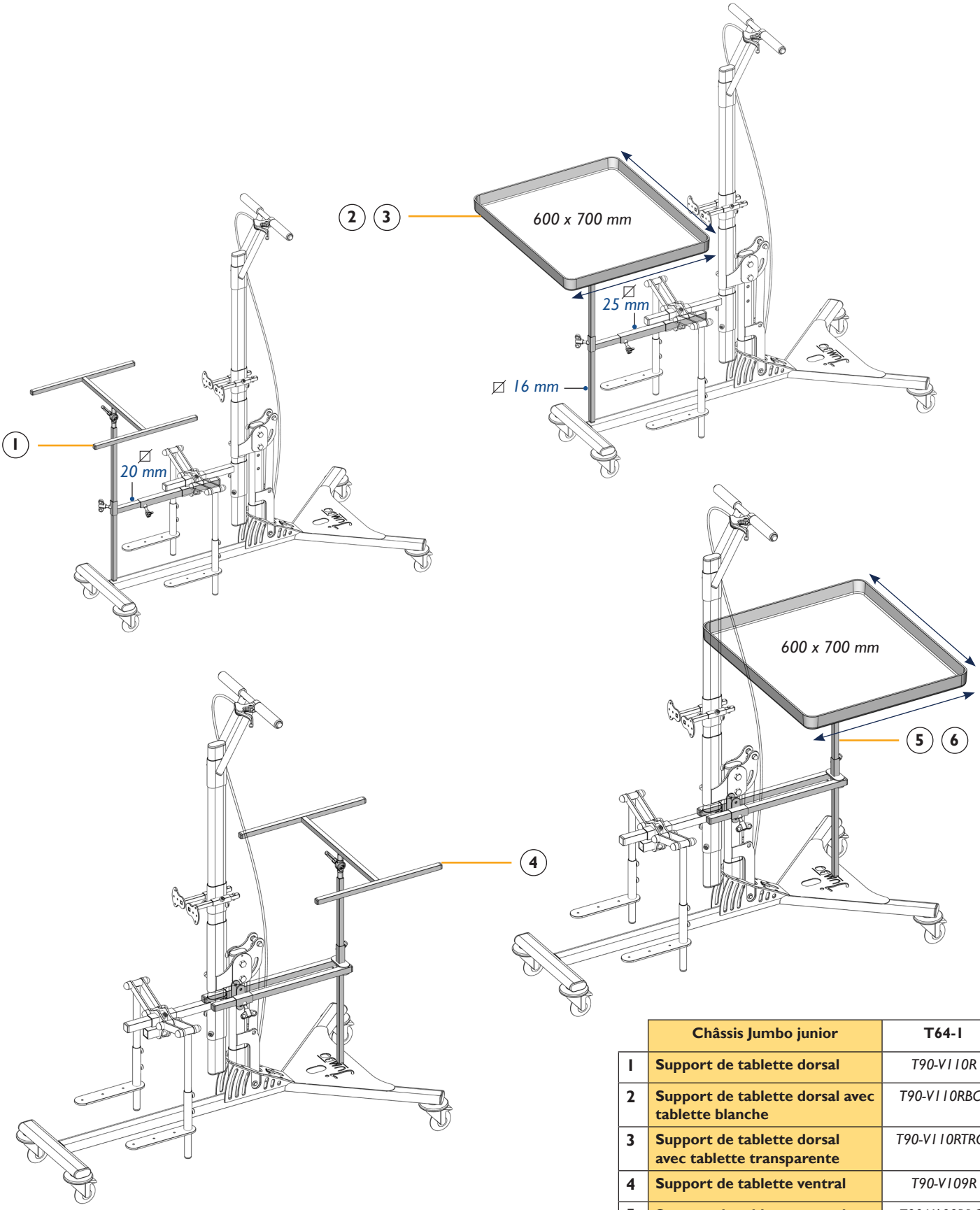

	Châssis Jumbo junior	T64-1
1	Support de tablette dorsal	T90-V110R
2	Support de tablette dorsal avec tablette blanche	T90-V110RBC2
3	Support de tablette dorsal avec tablette transparente	T90-V110RTRC2
4	Support de tablette ventral	T90-V109R
5	Support de tablette ventral avec tablette blanche	T90-V109RBC2
6	Support de tablette ventral avec tablette transparente	T90-V109RTRC2

La verticalisation des adolescents et des adultes en toute sécurité

Base roulante **stable** et **solide** assurant, de par sa conception, une sécurité maximum.

- Inclinaison assistée par vérin hydraulique
- **Transfert facile** depuis un fauteuil roulant
- Patient jusqu'à 1,60 m et 60 kg

Coloris de châssis

BJ | BL | V | RS | VI | R | N

T64-I

Type	Réglages	Données patient
Châssis roulant pour verticalisateur	Hauteur, inclinaison (max 90°), abduction	Limite de poids : 60 kg Limite de taille : 1,60 m

CE

DIMENSIONS DU CHÂSSIS

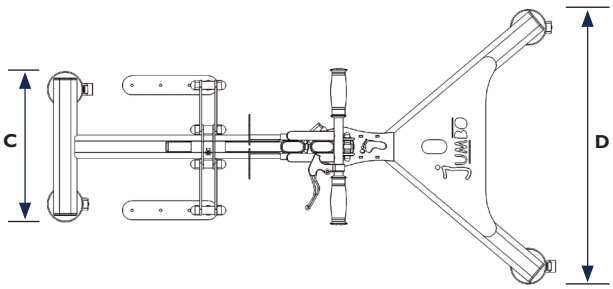

A - Longueur	1300 mm
B - Hauteur totale	1270 mm
C - Empattement avant	395 mm
D - Empattement arrière	715 mm
E - Angle d'abduction	de 0 à 180°
F - Hauteur sous châssis	114,5 mm
G - Hauteur position horizontale	745 mm

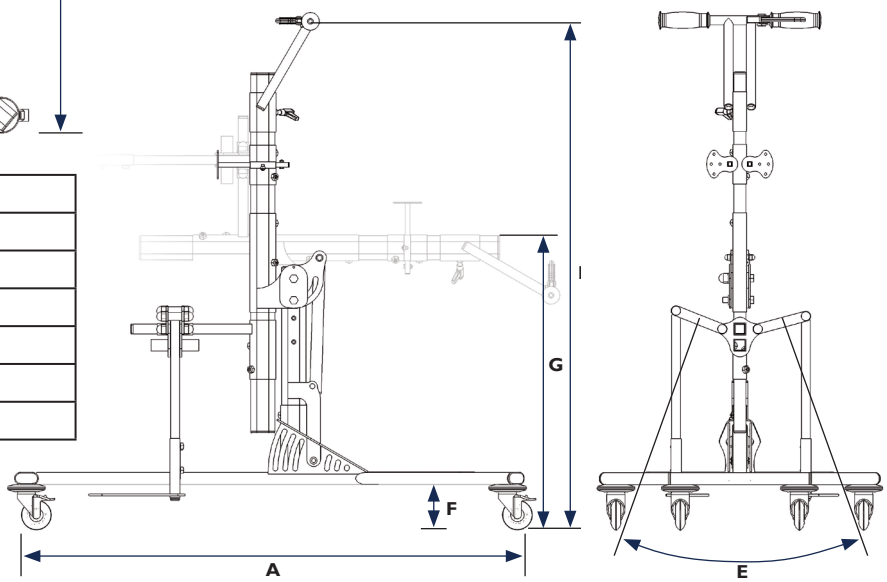

POSITION VERTICALE

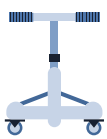

Adjonctions

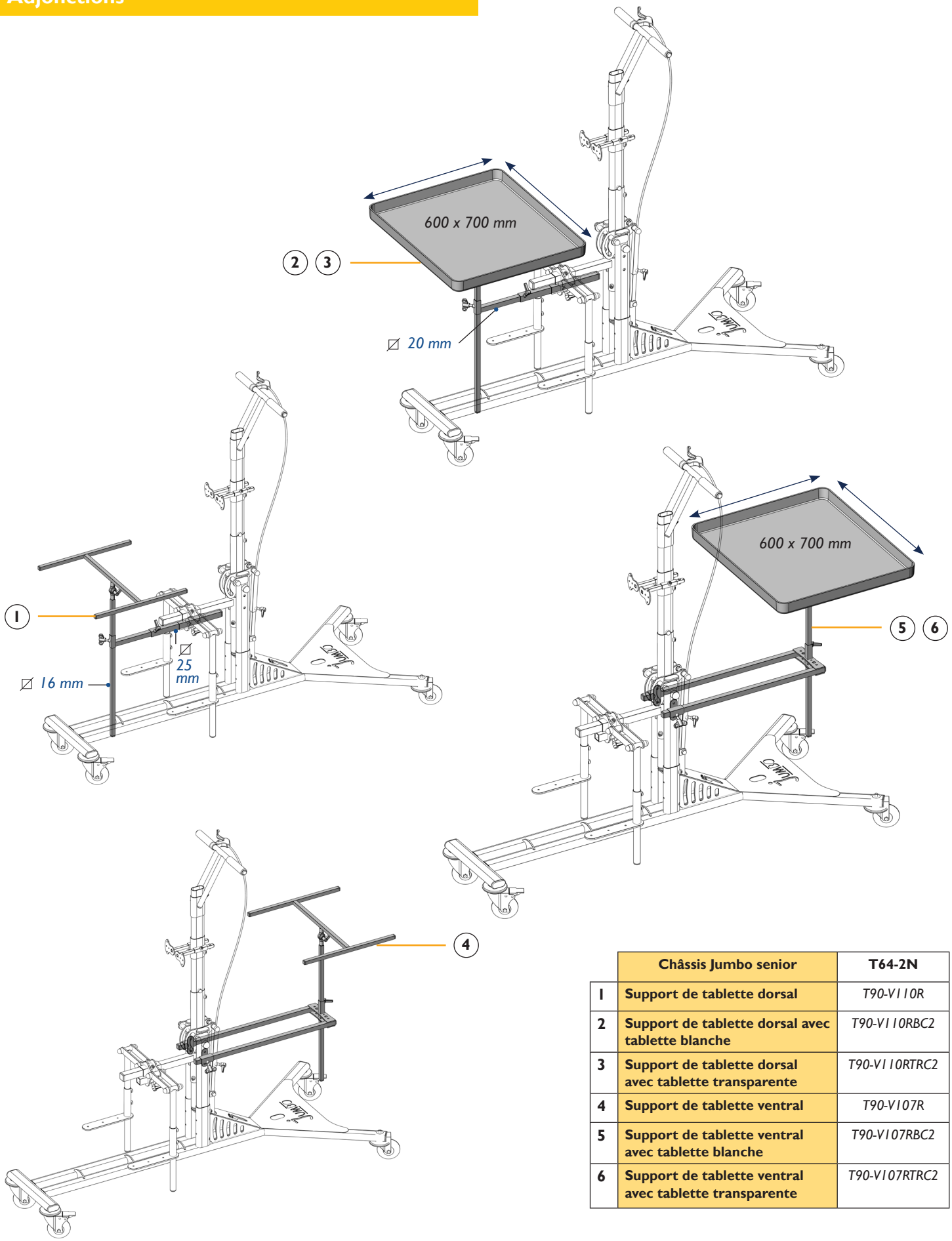

	Châssis Jumbo senior	T64-2N
1	Support de tablette dorsal	T90-V110R
2	Support de tablette dorsal avec tablette blanche	T90-V110RBC2
3	Support de tablette dorsal avec tablette transparente	T90-V110RTRC2
4	Support de tablette ventral	T90-V107R
5	Support de tablette ventral avec tablette blanche	T90-V107RBC2
6	Support de tablette ventral avec tablette transparente	T90-V107RTRC2

La verticalisation des adultes en toute sécurité

JUMBO senior

Base roulante **stable** et **solide** assurant, de par sa conception, une sécurité maximum.

- Inclinaison assistée par vérin hydraulique
- **Transfert facile** depuis un fauteuil roulant
- Patient jusqu'à 1,80 m et 100 kg

Coloris de châssis

N

T64-2N

Type	Réglages	Données patient
Châssis roulant pour verticalisateur	Hauteur, inclinaison (max 90°), abduction	Limite de poids : 100 kg Limite de taille : 1,80 m

DIMENSIONS DU CHÂSSIS

CE

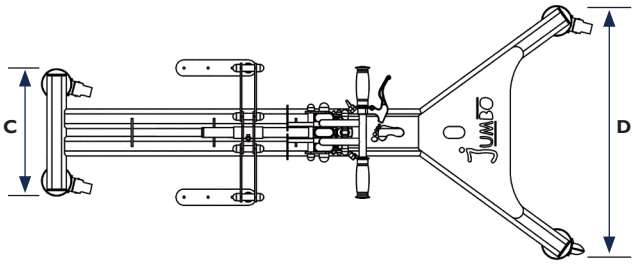

A - Longueur	1650 mm
B - Hauteur totale	1500 mm
C - Empattement avant	395 mm
D - Empattement arrière	785 mm
E - Angle d'abduction	de 0 à 180°
F - Hauteur sous châssis	149 mm
G - Hauteur position horizontale	717 mm

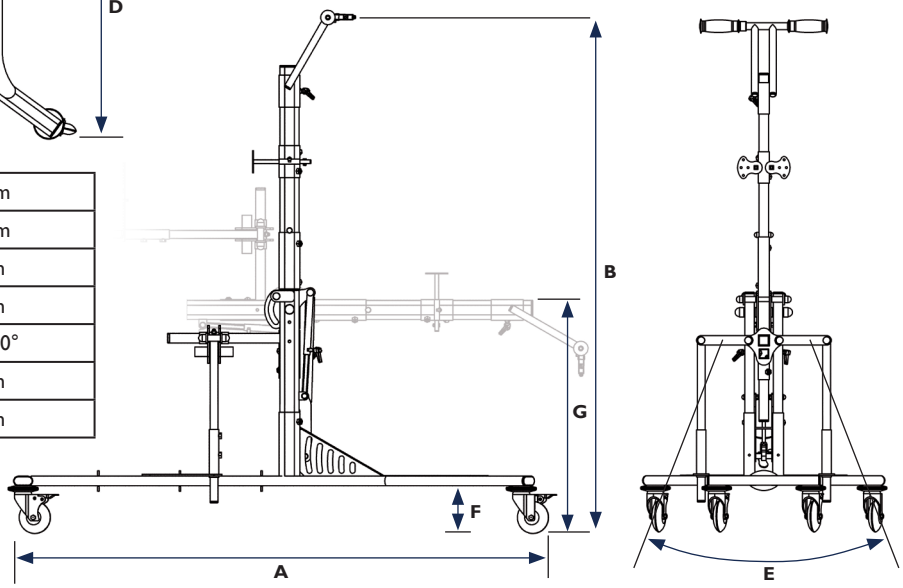

POSITION VERTICALE

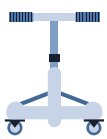

JUMBO

Adjonctions

version coque segmentée

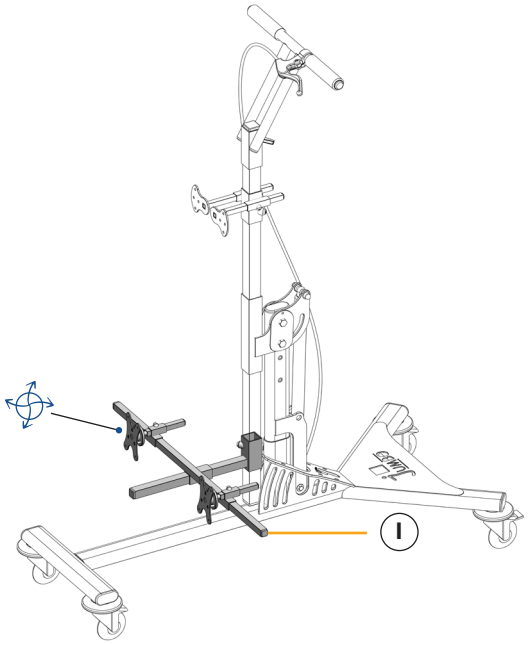

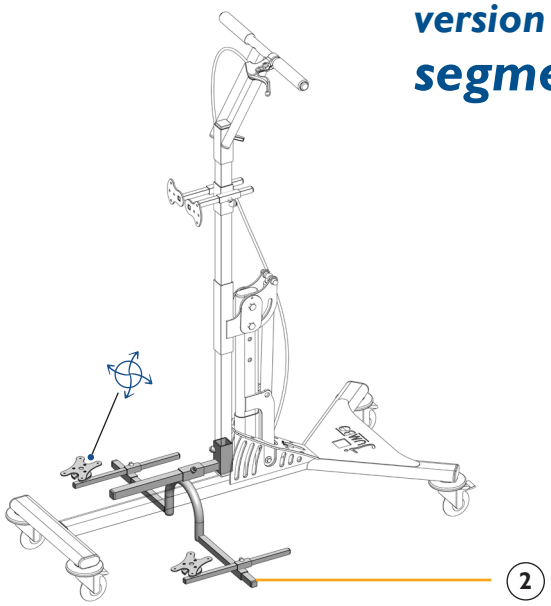

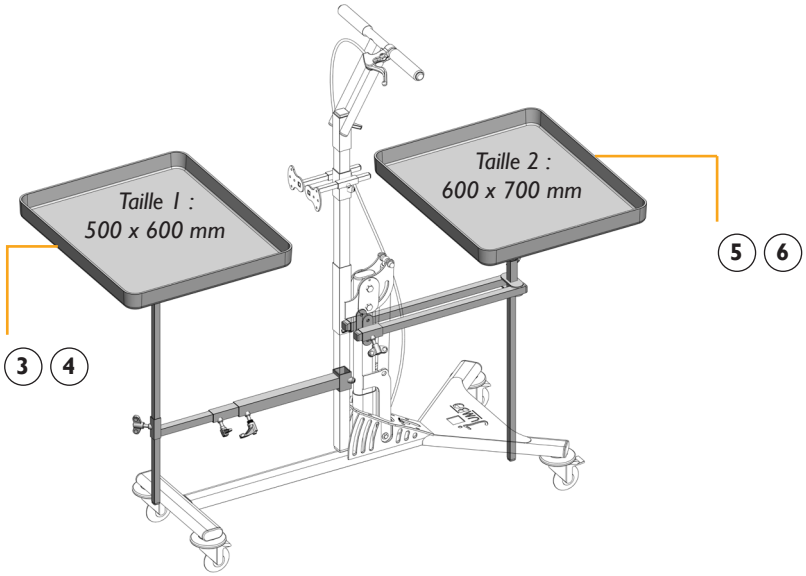

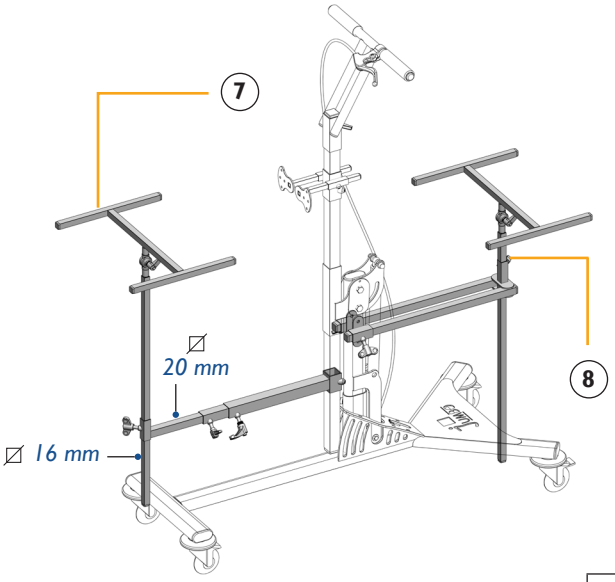

	Châssis version coque segmentée	T64SEG-0 Cadet	T64SEG-1 Junior
1	Kit segmentation cuisse	T90SEG4-2	T90SEG4-2
2	Kit segmentation pied	T90SEG3-2	T90SEG3-2
3	Support de tablette dorsal avec tablette blanche	T90-V113BC1 (taille 1) T90-V113BC2 (taille 2)	T90-V114BC1 (taille 1) T90-V114BC2 (taille 2)
4	Support de tablette dorsal avec tablette transparente	T90-V113TRC1 (taille 1) T90-V113TRC2 (taille 2)	T90-V114TRC1 (taille 1) T90-V114TRC2 (taille 2)
5	Support de tablette ventral avec tablette blanche	T90-V109BC1	T90-V109RBC2
6	Support de tablette ventral avec tablette transparente	T90-V109TRC1	T90-V109RTRC2
7	Support de tablette dorsal	T90-V113	T90-V114
8	Support de tablette ventral	T90-V109	T90-V109

Articulation à rotule

Châssis pour coque segmentée

NOUVEAU

JUMBO

version coque segmentée

La segmentation de la coque permet une dissociation des différentes parties de la coque de verticalisation tout en gardant un sur mesure pour tout appareillage complexe.

Notre châssis permet l'adaptation d'une coque segmentée :

- Suivi de la croissance directement sur le châssis **sans passer par des réglettes**
- Réglage de **chaque partie** de la coque de verticalisation en profondeur, hauteur et largeur
- Un systéme de **verrouillage 3 points** qui **fixe complétement** la rotule dans la position choisie

Coloris de châssis

BJ | BL | V | RS | VI | R | N

CE

Références	Type	Réglages	Données patient
T64SEG-0 Cadet	Châssis roulant pour verticalisateur	Hauteur, inclinaison (max 90°), abduction	Limite de poids : 40 kg Limite de taille : 1,40 m
T64SEG-1 Junior	Châssis roulant pour verticalisateur	Hauteur, inclinaison (max 90°), abduction	Limite de poids : 60 kg Limite de taille : 1,60 m

Exemples de segmentation

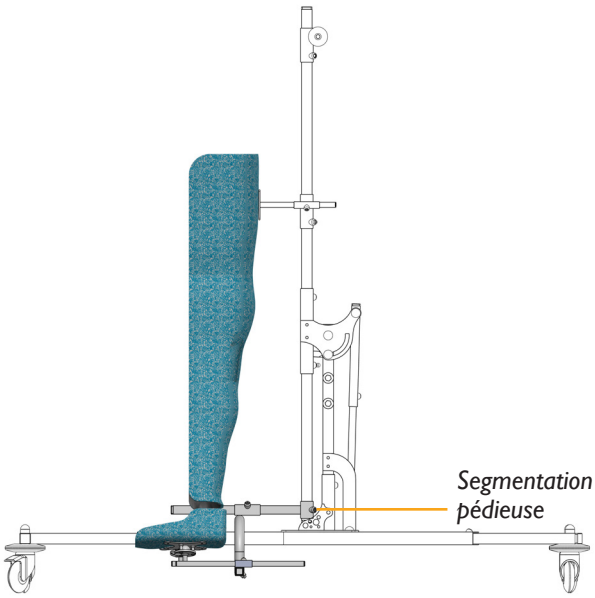

Segmentation simple

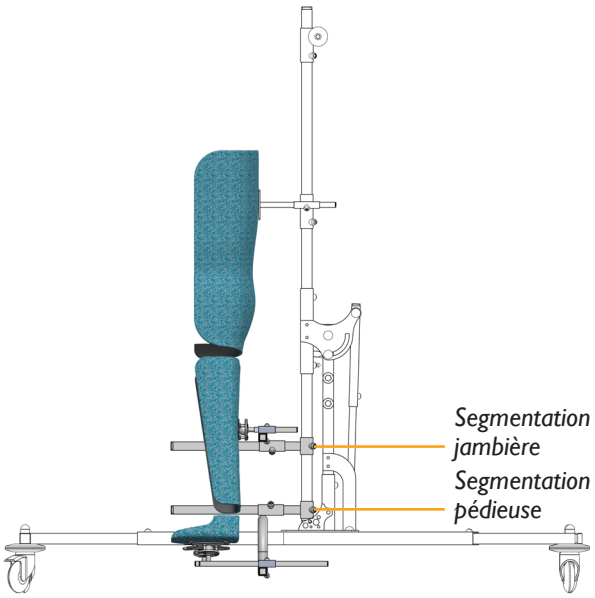

Segmentation double

POSITION VERTICALE

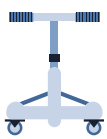

VERTILO

Adjonctions

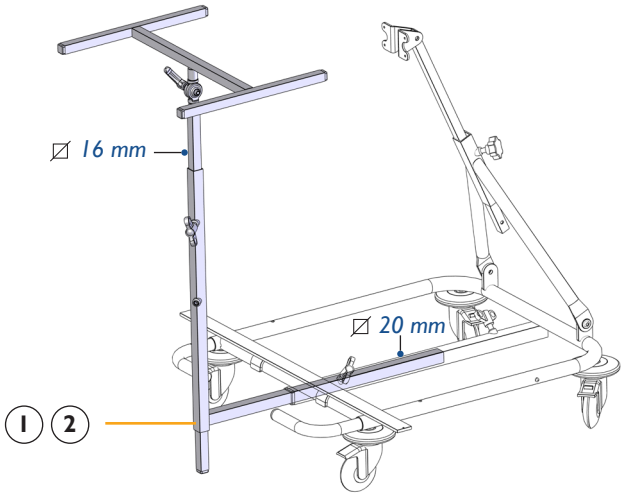

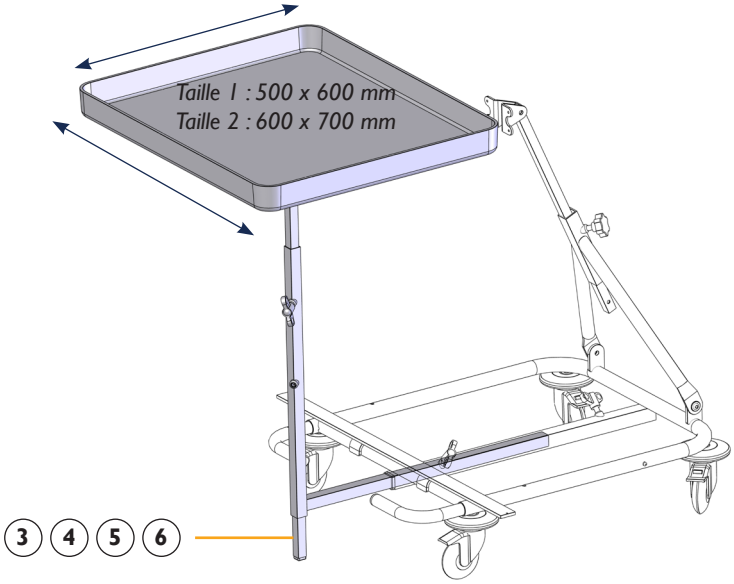

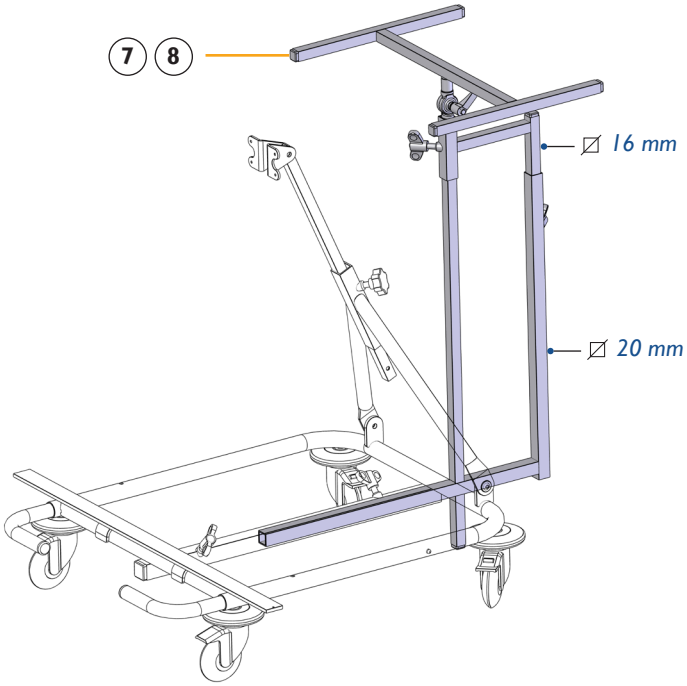

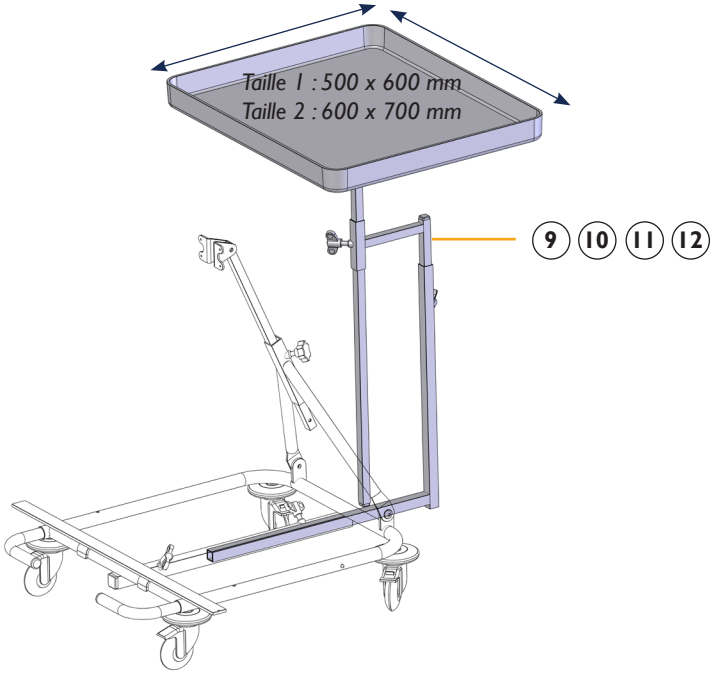

	Châssis Vertilo	T5
1	Support de tablette dorsal pour châssis T1 et T2	T90-V111
2	Support de tablette dorsal pour châssis T3	T90-V111R
3	Support de tablette dorsal avec tablette blanche pour châssis T1 et T2	T90-V111BC1
4	Support de tablette dorsal avec tablette transparente pour châssis T1 et T2	T90-V111TRC1
5	Support de tablette dorsal avec tablette blanche pour châssis T3	T90-V111RBC2
6	Support de tablette dorsal avec tablette transparente pour châssis T3	T90-V111RTRC2

	Châssis Vertilo	T5
7	Support de tablette ventral pour châssis T1 et T2	T90-V103
8	Support de tablette ventral pour châssis T3	T90-V103R
9	Support de tablette ventral avec tablette blanche pour châssis T1 et T2	T90-V103BC1
10	Support de tablette ventral avec tablette transparente pour châssis T1 et T2	T90-V103TRC1
11	Support de tablette ventral avec tablette blanche pour châssis T3	T90-V103RBC2
12	Support de tablette ventral avec tablette transparente pour châssis T3	T90-V103RTRC2

VERTILO

Base roulante **stable** équipée de rallonges anti-bascule assure une pleine sécurité à la verticale.

- Réglage de l'inclinaison
- Pliable, facilite le rangement et le transport
- Montage de la coque de verticalisation en position ventrale ou dorsale
- Offre de multiples possibilités pour la mise en place du patient
- Une gamme d'accessoires fonctionnels pour adapter accoudoirs, tablette…

Pratique tout simplement

Coloris de châssis

BJ | BL | V | RS | VI | R | N

T5-x

Tailles	Dimensions	Données patient
Taille 1 (T5-1)	490 x 500 mm	Limite de poids : 20 kg Limite de taille : 1,20 m Limite d'âge : 6 ans*
Taille 2 (T5-2)	590 x 600 mm	Limite de poids : 30 kg Limite de taille : 1,30 m Limite d'âge : 9 ans*
Taille 3 (T5-3)	850 x 750 mm	Limite de poids : 50 kg Limite de taille : 1,50 m Limite d'âge : 14 ans*

**À titre indicatif.*

CE

DIMENSIONS DU CHÂSSIS

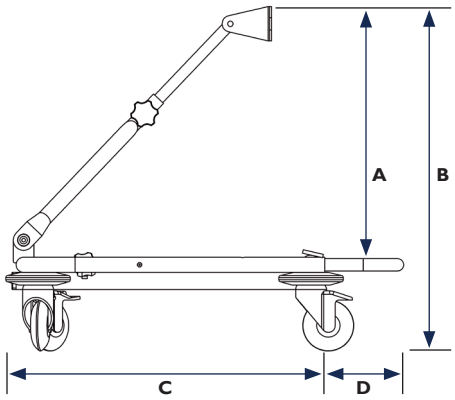

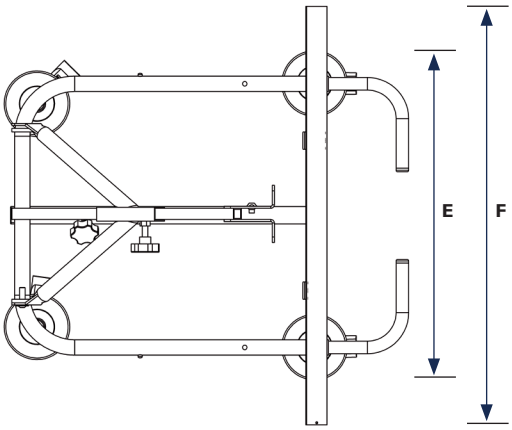

	Taille 1 (T5-1)	Taille 2 (T5-2)	Taille 3 (T5-3)
A - Hauteur de fixation	340 mm	500 mm	530 mm
B - Hauteur totale	490 mm	650 mm	680 mm
C - Longueur	490 mm	590 mm	850 mm
D - Rallonge	230 mm	310 mm	350 mm
E - Empattement	500 mm	600 mm	750 mm
F - Abduction	600 mm	700 mm	800 mm

POSITION VERTICALE

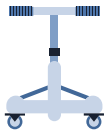

Adjonctions

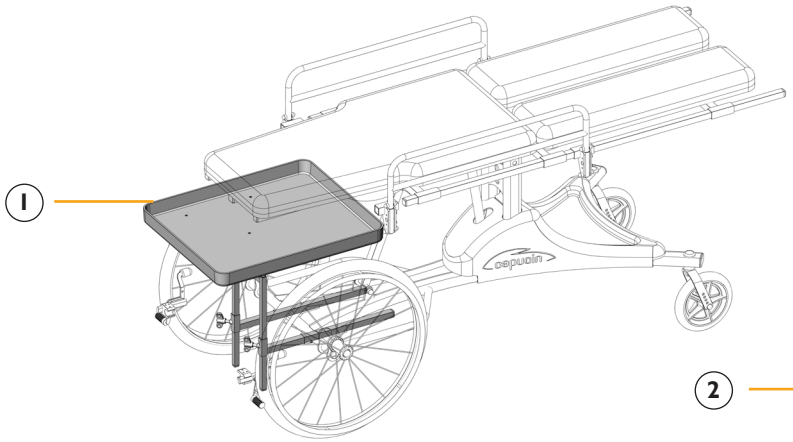

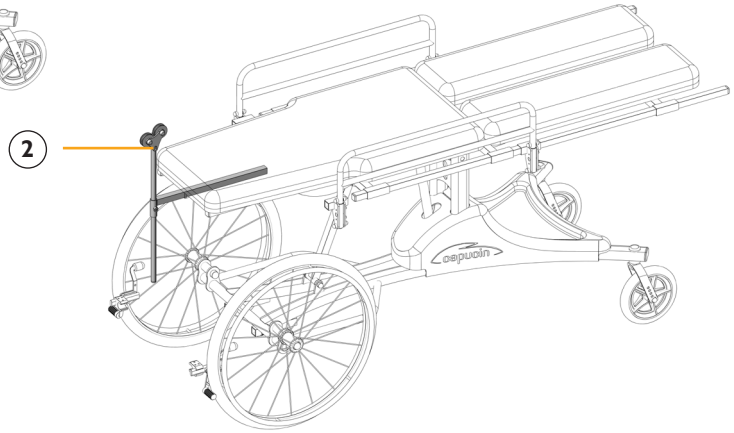

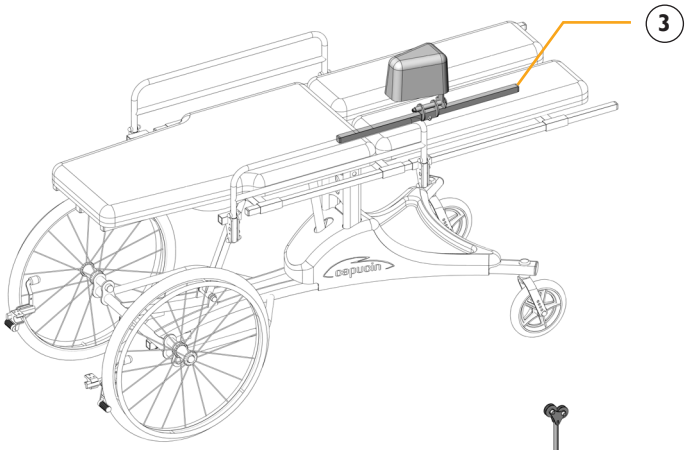

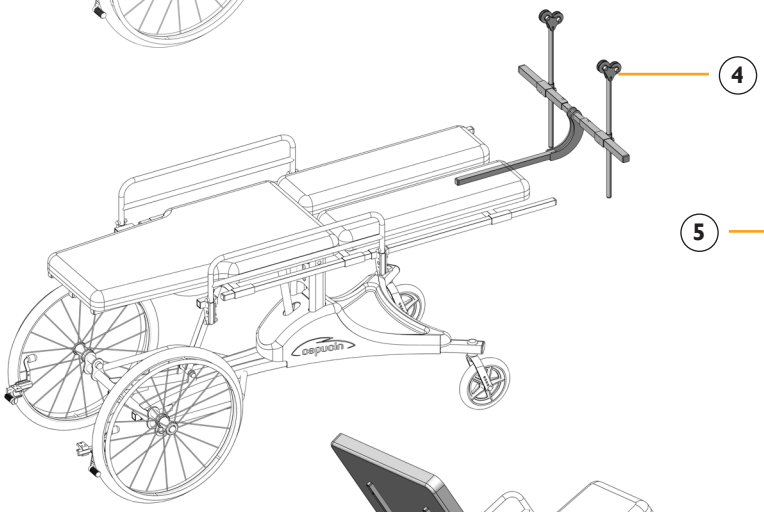

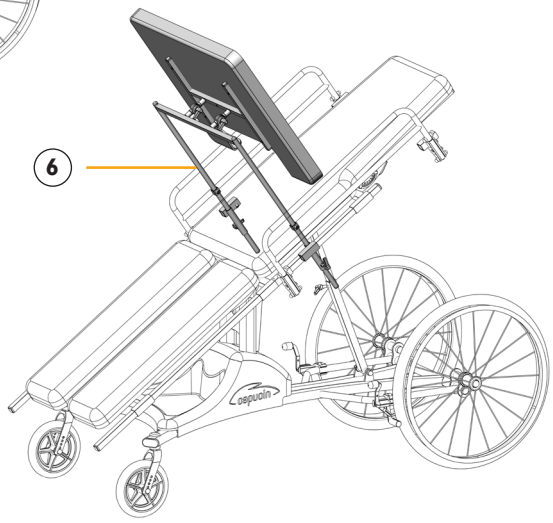

	Châssis Capucin	TVH1
1	Support de tablette ventral avec tablette transaprente	*TVH1-102*
2	Module de traction cervical	*TVH1-103*
3	Module d'abduction amovible	*TVH1-107*
4	Module de traction jambier	*TVH1-104*
5	Repose pieds	*TVH1-105*
6	Support de tablette dorsal avec tablette transparente	*TVH1-101*

Maniable et fonctionnel

Table d'allongement à **propulsion manuelle** pour des patients nécessitant un positionnement en décubitus ventral ou dorsal.

- Positionnement en decubitus ventral ou dorsal
- Traction jambière ou cervicale
- Angulation du plateau de - 10° à + 40°
- Nombreuses options disponibles
- Livré avec barrières escamotables

Coloris de châssis

BJ	BL	V	RS	VI	R	N

TVH1

Type	Réglages	Données patient
Chariot à propulsion manuelle	Inclinaison	Limite de poids : 100 kg Limite de taille : 1,80 m

DIMENSIONS DU CHÂSSIS

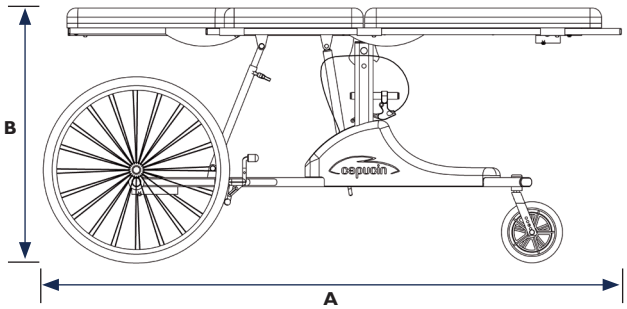

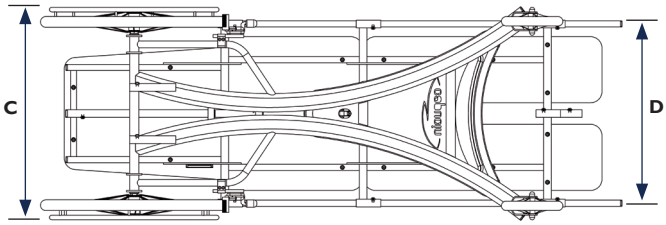

A - Longueur	1827 mm
B - Hauteur totale	834 mm
C - Empattement avant	690 mm
D - Empattement arrière	600 mm

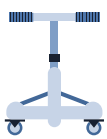

Adjonctions

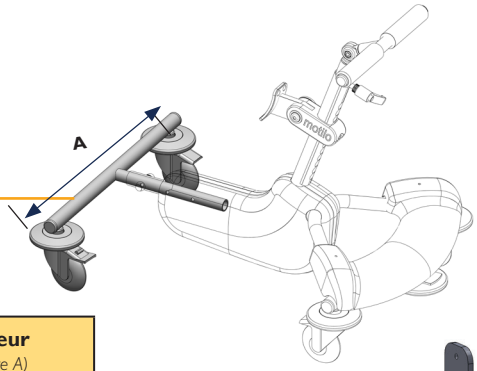

Train arrière

empâtement plus large

Réf. : T0080K *(voir tableau pour les différentes tailles)*

Références	Tailles	Largeur (mesure A)
T0080K-0	T0	480
T0080K-1	T1	600
T0080K-2	T2	700
T0080K-3	T3	800

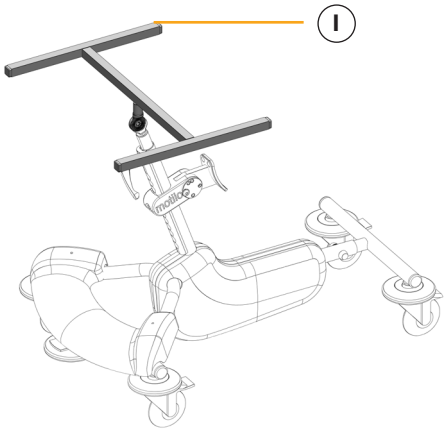

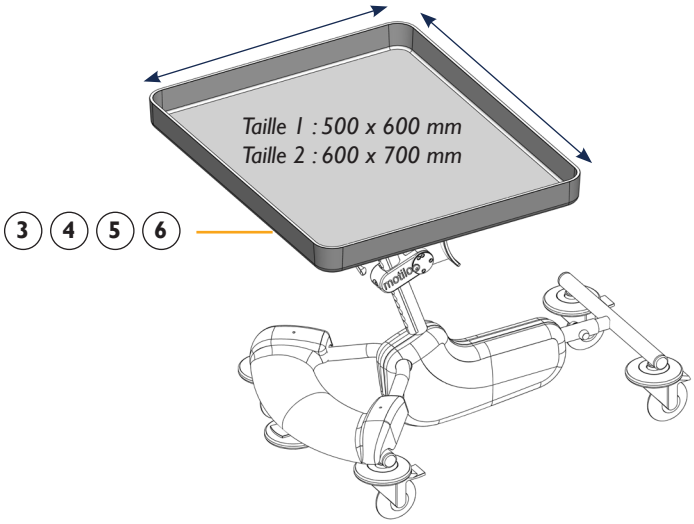

Kit roues

non directionnelles

Réf. : T0020-1 *(pour T0)*

Réf. : T0020-2 *(pour T1, T2 et T3)*

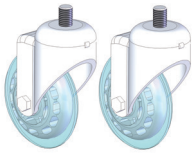

Ø
T0 = 75 mm
T1, 2, 3 = 100 mm
Tout terrain = 150 mm

Kit roues

tout terrain directionnelles

(sans frein)

Réf. : T0070-1

	Châssis Motilo	Tx0k
1	**Support de tablette**	*T0050-1* *Taille : 310 x 400 mm*
2	**Kit dispositif démontable**	*T1090*
3	**Support de tablette avec tablette blanche pour châssis T0 et T1**	*T90-V112BC1*
4	**Support de tablette avec tablette transparente pour châssis T0 et T1**	*T90-V112TRC1*
5	**Support de tablette avec tablette blanche pour châssis T2 et T3**	*T90-V112RBC2*
6	**Support de tablette avec tablette transparente pour châssis T2 et T3**	*T90-V112RTRC2*
7	**Poignée coudée (la paire)**	*T0040-1*
8	**Canne de direction**	*T0060*

La référence des châssis de **déambulation sur-mesure**.

- Réglage de la noix de selle et du guidon en hauteur et en inclinaison
- Réglage de la longueur du châssis
- Selle sur-mesure enveloppante
- accoudoirs, tablette, canne de poussée…
- Une gamme d'accessoires fonctionnels pour adapter

Coloris de châssis

BJ	BL	V	RS	VI	R	N

Coloris de carter

J	R	N	B

Tx0K

Tailles	Dimensions	Limite de poids, taille, âge
Taille 0 (T00K)	480 x 750 mm	Limite de poids : 15 kg Limite de taille : 1,00 m Limite d'âge : 3/5 ans*
Taille 1 (T10K)	600 x 950 mm	Limite de poids : 20 kg Limite de taille : 1,20 m Limite d'âge : 4/6 ans*
Taille 2 (T20K)	700 x 1120 mm	Limite de poids : 35 kg Limite de taille : 1,40 m Limite d'âge : 7/12 ans*
Taille 3 (T30K)	800 x 1350 mm	Limite de poids : 50 kg Limite de taille : 1,60 m Limite d'âge : jeune adulte*

À titre indicatif.

Vous pouvez télécharger la notice d'application sur : www.csm-g2m.com

DIMENSIONS DU CHÂSSIS

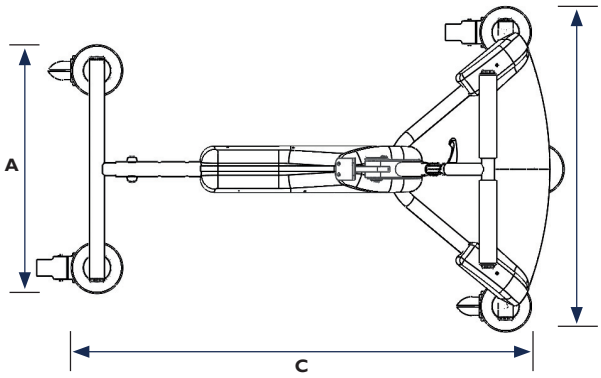

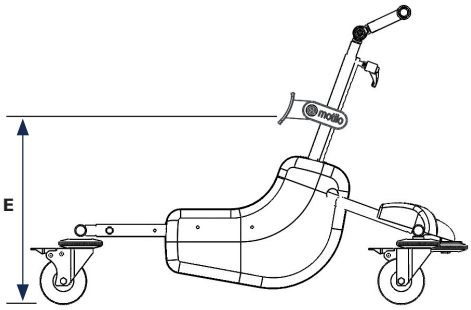

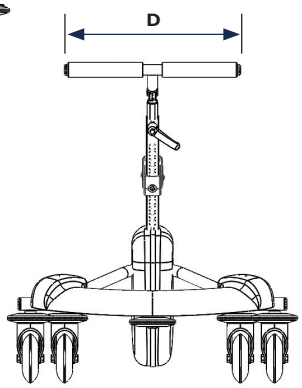

	Taille 0 (T00K)	Taille 1 (T10K)	Taille 2 (T20K)	Taille 3 (T30K)
A - Empattement arrière	370 mm	460 mm	530 mm	600 mm
B - Empattement avant	480 mm	600 mm	700 mm	800 mm
C - Longueur	650/700/750 mm	850/900/950 mm	1020/1070/1120 mm	1200/1250/1350 mm
D - Largeur guidon	270 mm	350 mm	450 mm	450 mm
E - Sol/entrejambe	de 215 à 380 mm	de 380 à 510 mm	de 500 à 650 mm	de 550 à 800 mm

Adjonctions

CSM

Solution sous-traitance de la selle

2 finitions de selle

ORIGINAL

ou

style

Véritable leader de la déambulation posturée depuis plus de 18 ans. L'adaptation et le confort absolu grâce à sa finition double coque. Disponible avec une charnière dorsale ou charnière basse.

Vous pouvez télécharger la fiche de mesures sur : www.csm-g2m.com

Une solution plus économique sans sacrifier la qualité. Finition en simple coque avec garnissage amovible en coton flex et système démontable.

- Film anti-rayures
- Aide au positionnement

Personnalisez votre châssis grâce à nos planches de stickers !

Une nouvelle expérience sensorimotrice

L'Orchidée

- Base roulante d'intérieure basse.
  - Châssis rabaissé pour toutes les tailles
  - Selle sur-mesure avec un appui antérieur et maintien latéral du tronc

Vous pouvez télécharger la fiche de mesures et la fiche produit sur : www.csm-g2m.com

Coloris de châssis

G

TCS6

Taille	Dimensions	Données patient
Taille 1	380 x 540 x 630 mm	Limite de poids : 10 kg Limite de taille : 0,90 m Limite d'âge : 2/4 ans*
Taille 2	420 x 540 x 730 mm	Limite de poids : 20 kg Limite de taille : 1,20 m Limite d'âge : 4/6 ans*
Taille 3	470 x 690 x 860 mm	Limite de poids : 30 kg Limite de taille : 1,40 m Limite d'âge : 7/9 ans*

**À titre indicatif.*

CSM

Solution sous-traitance de la selle

Distributeur du

Concept de VIPAMAT

DIMENSIONS DU CHÂSSIS

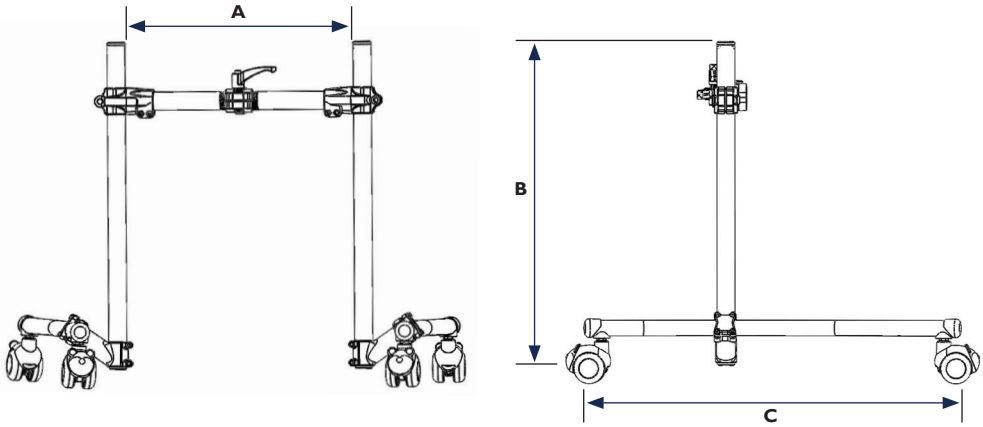

	Taille 1 (TCS6-1)	Taille 2 (TCS6-2)	Taille 3 (TCS6-3)
A - Ecartement	380 mm	420 mm	470 mm
B - Hauteur totale	540 mm	540 mm	690 mm
C - Longueur	630 mm	730 mm	860 mm

INDICATIONS

L'ORCHIDEE permet une parfaite stabilisation d'un enfant atteint de paralysie cérébrale dans une posture quatre pattes.

Il favorise l'éveil par le jeu au sol pour de nouvelles expériences sensorimotrices dans le but d'améliorer l'autonomie motrice du jeune enfant.

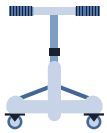

Adjonctions

Canne de poussée

Réf. : T6730-1

CSM

Solution sous-traitance de la selle

Vous pouvez télécharger la fiche de mesures sur : www.csm-g2m.com

À l'aventure !

- Chassis de déambulation au **design inclusif**.
  - Tricycle à propulsion podale avec corset-selle sur-mesure
  - L'enfant peut se diriger seul, permettant ainsi la dissociation des ceintures
  - Le **Triskelo** sera le partenaire idéal pour les balades en famille
  - Châssis vendu avec support de selle

Coloris de châssis

BJ | BL | V | RS | VI | R | N

T67K

Tailles	Dimensions	Données patient
Taille 1	650 x 900 mm	Limite de poids : 20 kg Limite de taille : 1,00 m Limite d'âge : 2 à 5 ans*
Taille 2	650 x 1075 mm	Limite de poids : 30 kg Limite de taille : 1,20 m Limite d'âge : 4 à 6 ans*

**À titre indicatif.*

DIMENSIONS DU CHÂSSIS

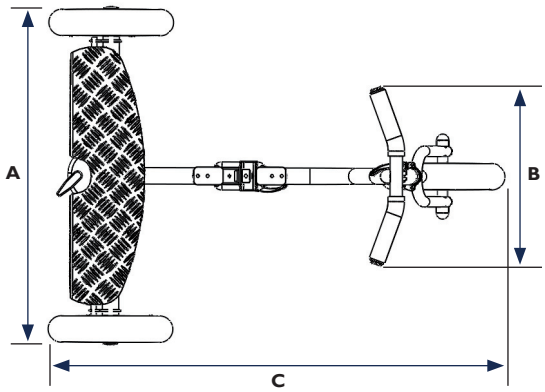

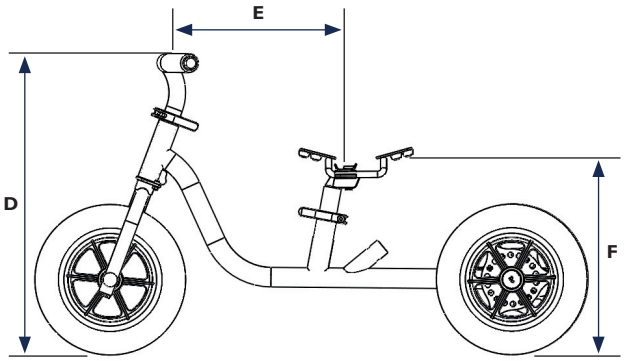

	Taille 1 (T67K-1)	Taille 2 (T67K-2)
A - Empattement arrière	650 mm	650 mm
B - Largeur guidon	350 mm	350 mm
C - Longueur	900 mm	1075 mm
D - Hauteur guidon	de 470 à 590 mm	de 560 à 680 mm
E - Distance tronc/guidon	de 250 à 320 mm	de 310 à 380 mm
F - Hauteur d'assise	de 290 à 500 mm	de 390 à 600 mm

PIÈCES DÉTACHÉES

Pour châssis
pages 51 à 53

Pour corset-siège et verticalisateur
pages 54 à 61

Support de tablette

Références	T75	T75R
Dimensions	A = 680 mm B = 16 x 16 mm C = 300 mm D = 400 mm	A = 680 mm B = 16 x 16 mm C = 450 mm D = 470 mm
Finition	H peint noir mat Mât chromé	
Conditionnement	à l'unité	

Compatible avec l'ensemble des châssis de position assise et verticale.

Référence	T75E
Dimensions	A = 270 mm B = 216 mm C = 166 mm
Finition	Peint noir mat Mât chromé
Conditionnement	à l'unité

Pour châssis Hisséo.

T75E

T75

Tablettes

Références	T79B-0	T79B-1	T79B-2
Couleur	Blanche		
Dimensions	A = 400 mm B = 500 mm C = 50 mm D = 5 mm	A = 500 mm B = 600 mm C = 50 mm D = 5 mm	A = 600 mm B = 700 mm C = 50 mm D = 5 mm
Matériau	PVC blanc		
Conditionnement	à l'unité		

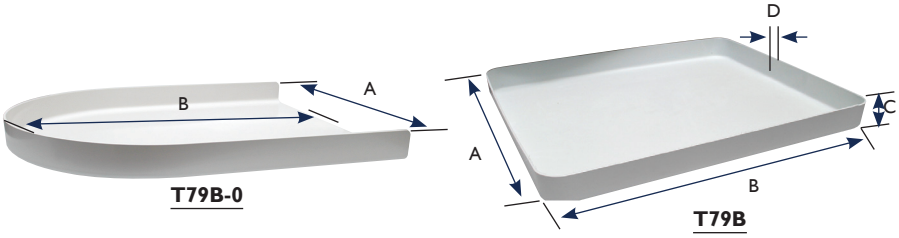

T79B-0

T79B

Références	T79TR-1	T79TR-2
Couleur	Transparente	
Dimensions	A = 500 mm B = 600 mm C = 50 mm D = 5 mm	A = 600 mm B = 700 mm C = 50 mm D = 5 mm
Matériau	PETG transparent	
Conditionnement	à l'unité	

T79TR

Référence	T79N-1
Couleur	Noire
Dimensions	A = 500 mm B = 600 mm C = 50 mm D = 5 mm
Matériau	PVC Noir
Conditionnement	à l'unité

T79N-1

Couvre-champ

Référence	X21-N3
Matériau	PVC noir
Conditionnement	au mètre

*1 rouleau = 50 mètres

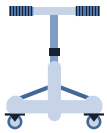

Châssis

Repose-pied central simple

Référence	T90-C102
Dimensions	A = 325 mm B = 200 mm C = 20 x 20 mm D = 16 x 16 mm E = 210 mm F = 130 mm G = 60 mm H = 20 x 20 mm
Finition	Palette peinte noir mat Équerre chromée
Conditionnement	à l'unité

Compatible Plimo 2 ou Echo position assise.

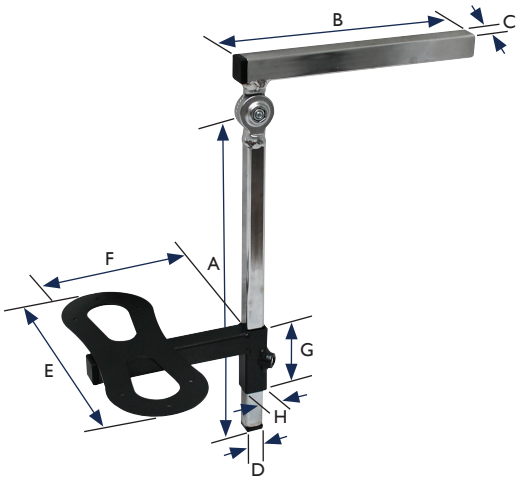

Repose-pied central angulable

Référence	T90-C103
Dimensions	A = 300 mm B = 200 mm C = 20 x 20 mm D = 16 x 16 mm E = 210 mm F = 130 mm G = 60 mm H = 20 x 20 mm
Finition	Palette peinte noir mat Équerre chromée
Conditionnement	à l'unité

Compatible Plimo 2 ou Echo position assise.

Canne de poussée

Référence	T13020-1
Dimensions	A = 340 mm B = 125 mm C = 518 mm D = ⧄ 20 x 20 mm Épaisseur : 1,5 mm
Finition	Peint noir mat
Conditionnement	à l'unité

Compatible Plimo 2 ou Echo position assise et Brio.

Coulisse universelle

Référence	T90122-20
Dimensions	A = ⧄ 20 x 20 mm - Épaisseur : 1,5 mm B = ⧄ 16 x 16 mm - Épaisseur : 1,5 mm C = 185 mm D = 60 mm
Compatibilité	Tube ⧄ 16 mm
Finition	Chromée
Conditionnement	à l'unité

Compatible Plimo 2 ou Echo position assise.

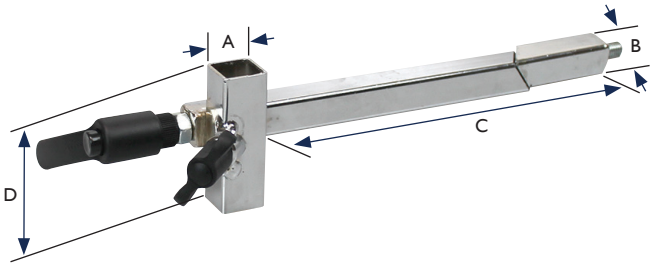

Coulisse à charnière parallèle

Référence	T60120-1
Dimensions	A = Ø 22 mm Épaisseur : 1,5 mm B = 70 mm C = 40 mm
Finition	Peinte grise
Conditionnement	à l'unité

Compatible Echo verticalisation et Vertilo 2.

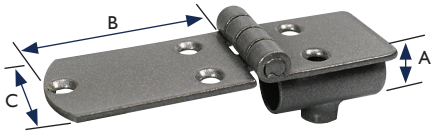

Coulisse à charnière noire

Référence	T60120-2
Dimensions	A = Ø 22 mm Épaisseur : 1,5 mm B = 70 mm C = 40 mm
Finition	Peinte grise
Conditionnement	à l'unité

Compatible Echo verticalisation et Vertilo 2.

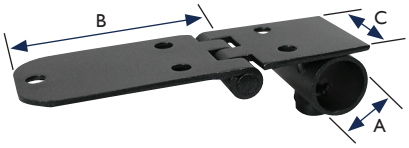

Coulisse

Référence	T90135-18
Dimensions	A = 102 mm B = 50 mm C = Ø 22 ép. 1,5 mm (compatible tube Ø 18 mm) D = 161 mm
Finition	Peinte grise
Conditionnement	à l'unité

Accessoire socle.

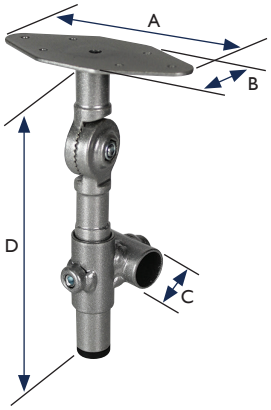

Palette de pieds

Référence	T90132-18
Dimensions	A = 200 mm B = 88 mm C = Ø 22 ép. 1,5 mm (compatible tube Ø 18 mm) D = 30 mm
Finition	Peinte noire
Conditionnement	à l'unité

Accessoire socle.

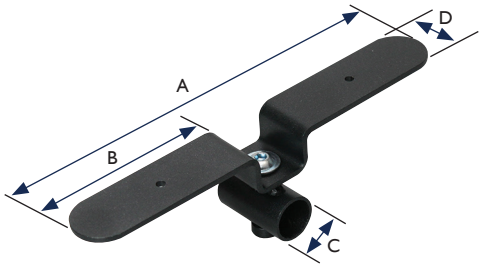

PIÈCES DÉTACHÉES

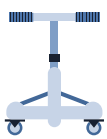

Corset-siège et verticalisateur

Les têtières à coulisse sont réglables en hauteur, profondeur et inclinaison.

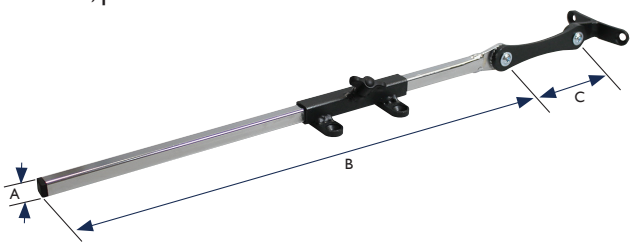

Têtière à coulisse simple

Références	T8A-0	T8A-1	T8A-2
Dimensions	A = 12 x 12 mm B = 420 mm C = 51 mm	A = 12 x 12 mm B = 420 mm C = 90 mm	A = 16 x 16 mm B = 420 mm C = 90 mm
Finition	Mât chromé Coulisse et platine crantée peintes noir mat		
Conditionnement	à l'unité		

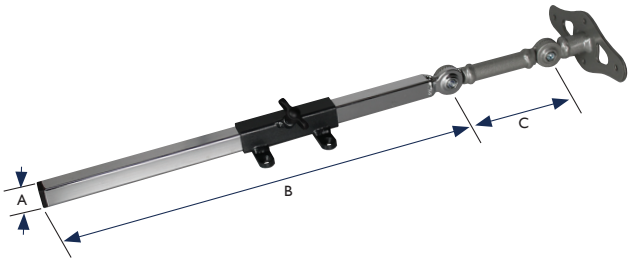

Têtière à coulisse simple renforcée

Références	T8A-3
Dimensions	A = 20 x 20 mm B = 420 mm C = 115 mm
Finition	Mât chromé Coulisse et platine crantée peintes noir mat
Conditionnement	à l'unité

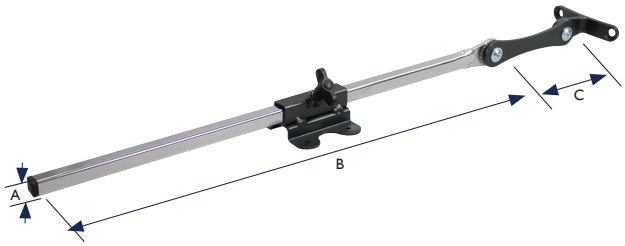

Têtière à coulisse simple

Références	T8B-0	T8B-1	T8B-2
Dimensions	A = 12 x 12 mm B = 420 mm C = 51 mm	A = 12 x 12 mm B = 420 mm C = 90 mm	A = 16 x 16 mm B = 420 mm C = 90 mm
Finition	Mât chromé Coulisse et platine crantée peintes noir mat		
Conditionnement	à l'unité		

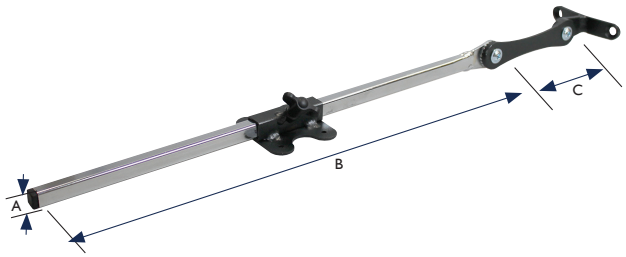

Têtière à coulisse simple

Références	T8C-00	T8C-0	T8C-1	T8C-2
Dimensions Chant rond alu	A = 8 x 8 mm B = 215 mm C = 50 mm	A = 12 x 12 mm B = 420 mm C = 51 mm	A = 12 x 12 mm B = 420 mm C = 90 mm	A = 16 x 16 mm B = 420 mm C = 90 mm
Finition	Mât chromé Coulisse et platine crantée peintes noir mat			
Conditionnement	à l'unité			

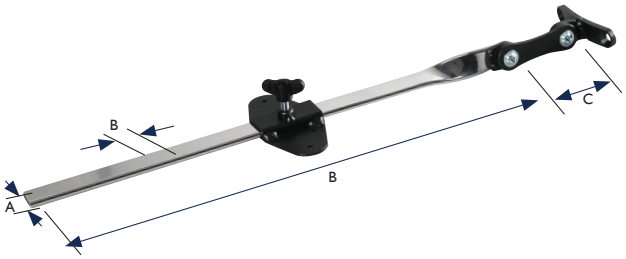

Têtière à coulisse plate

Références	T8D-0	T8D-1	T8D-2	T8D-3
Dimensions Chant rond alu	A = 18 mm B = 4 mm C = 390 mm D = 51 mm	A = 20 mm B = 5 mm C = 390 mm D = 51 mm	A = 18 mm B = 4 mm C = 390 mm D = 51 mm	A = 20 mm B = 5 mm C = 390 mm D = 51 mm
Finition	Mât chromé Coulisse et platine crantée peintes noir mat			
Conditionnement	à l'unité			

Têtières à rotule

Référence	T8E-I
Description	Têtière à double rotule. Réglable en hauteur, profondeur et double inclinaison
Dimensions	A = 225 mm B = 110 mm C = 425 mm D = ⧄ 12 x 12 mm - Épaisseur : 1,5 mm E = 60 mm F = ⧄ 12 x 12 mm - Épaisseur : 1,5 mm
Finition	Chromé - Peint noir
Conditionnement	à l'unité

Référence	T8F-I
Description	Têtière à simple rotule. Réglable en hauteur, profondeur et double inclinaison
Dimensions	A = 225 mm B = 110 mm C = 400 mm D = ⧄ 12 x 12 mm - Épaisseur : 1,5 mm E = 60 mm F = ⧄ 12 x 12 mm - Épaisseur : 1,5 mm
Finition	Chromé - Peint noir
Conditionnement	à l'unité

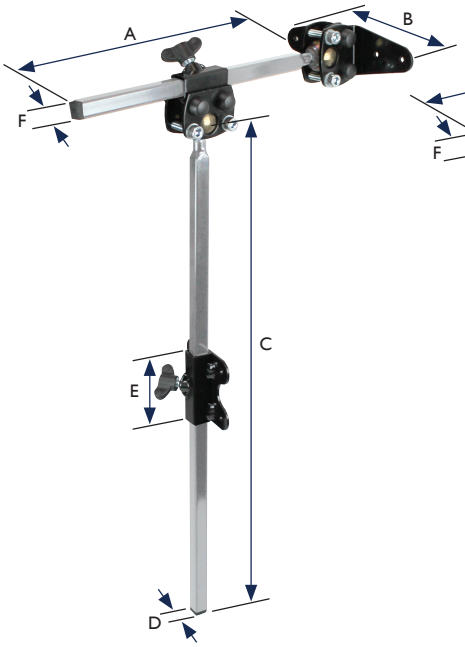

T8E-I

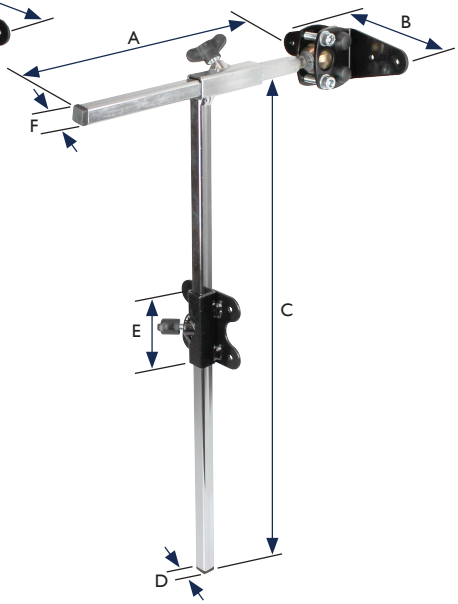

T8F-I

Têtières à rotule déportées

Référence	T8G-I
Description	Têtière à double rotule. Réglable en hauteur, profondeur et double inclinaison
Dimensions	A = 225 mm B = 110 mm C = 425 mm D = ⧄ 12 x 12 mm - Épaisseur : 1,5 mm E = 60 mm F = ⧄ 12 x 12 mm - Épaisseur : 1,5 mm G = 55 mm
Finition	Chromé - Peint noir
Conditionnement	à l'unité

Référence	T8H-I
Description	Têtière à simple rotule. Réglable en hauteur, profondeur et double inclinaison
Dimensions	A = 225 mm B = 110 mm C = 400 mm D = ⧄ 12 x 12 mm - Épaisseur : 1,5 mm E = 60 mm F = ⧄ 12 x 12 mm - Épaisseur : 1,5 mm G = 55 mm
Finition	Chromé - Peint noir
Conditionnement	à l'unité

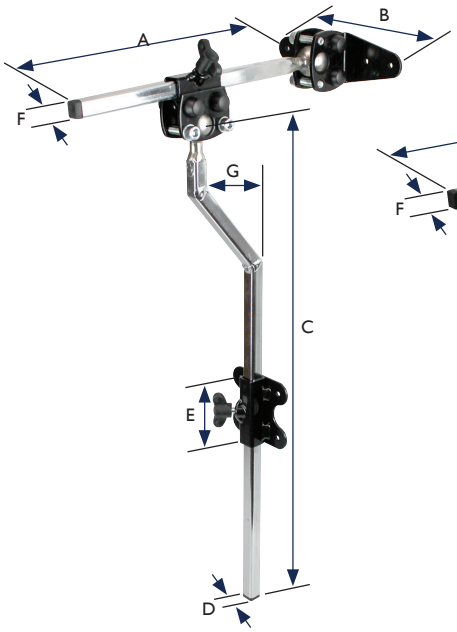

T8G-I

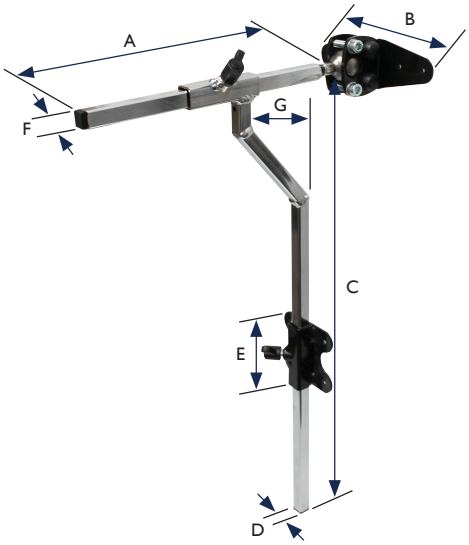

T8H-I

Les têtières à rotule sont des accessoires coque.

PIÈCES DÉTACHÉES

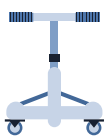

Corset-siège et verticalisateur

Têtière débrayable à coulisse

Références	T8J-1	T8J-2	T8J-3
Dimensions	A = 12 x 12 mm B = 410 mm C = 250 mm	A = 16 x 16 mm B = 460 mm C = 300 mm	A = 20 x 20 mm B = 490 mm C = 300 mm
Finition	Peint noir mat		
Conditionnement	à l'unité		

Accessoire coque. Réglable en hauteur, profondeur et inclinaison.

Têtière débrayable à rotule

Références	T8H-1	T8H-2
Dimensions	A = 12 x 12 mm B = 410 mm C = 250 mm	A = 16 x 16 mm B = 460 mm C = 300 mm
Finition	Peint noir mat	
Conditionnement	à l'unité	

Accessoire coque. Réglable en hauteur, profondeur et inclinaison.

Butée

Références	T90121-16	T90121-20	T90121-25
Dimensions	A = 16 x 16 mm B = 15 mm	A = 20 x 20 mm B = 20 mm	A = 25 x 25 mm B = 20 mm
Compatibilité	Tube ⧄ 12 mm	Tube ⧄ 16 mm	Tube ⧄ 20 mm
Finition	Peint gris		
Conditionnement	à l'unité		

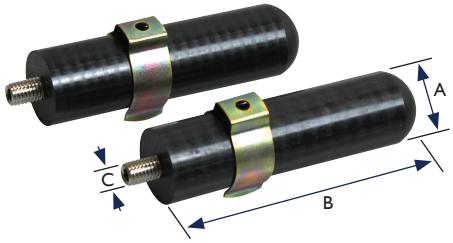

Poignées clipsables

Références	T90120-M6	T90120-M8
Dimensions	A = Ø 25 mm B = 95 mm C = M6	A = Ø 25 mm B = 95 mm C = M8
Matériau	Epoxy noir	
Conditionnement	Vendu par paire	

Accessoire stabilisateur de tablette.
Accessoire de transport.

Articulation à rotule

Cale nuque réglable en 2 plans

Référence	T90-C109
Dimensions	A = 20 mm - Épaisseur : 4 mm B = 250 mm C = 250 mm D = 12 x 12 mm E = 350 mm F = 12 x 12 mm Rayon = 125 mm
Finition	Peint noir mat
Conditionnement	à l'unité

Accessoire coque. Réglable en hauteur et en profondeur.

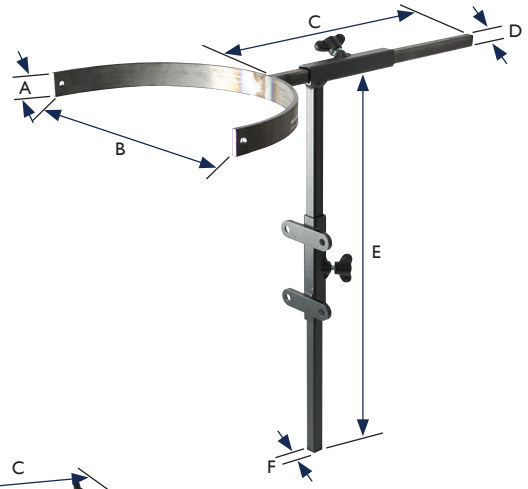

Têtière réglable en 2 plans

Référence	T90-C110
Dimensions	A = 20 mm - Épaisseur : 4 mm B = 250 mm C = 160 mm D = 16 x 16 mm E = 350 mm F = 16 x 16 mm
Finition	Peint noir mat
Conditionnement	à l'unité

Accessoire coque. Réglable en hauteur et en profondeur.

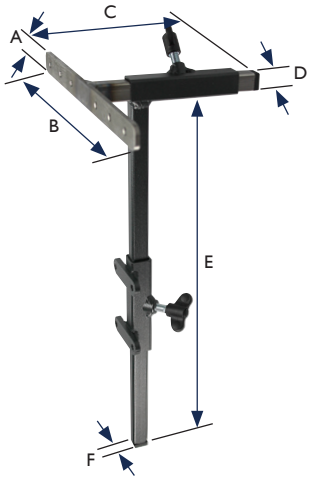

Têtière réglable en 2 plans

Références	T90-C111-1	T90-C111-2
Dimensions	A = 50 mm B = 200 mm C = 250 mm D = 12 x 12 mm E = 350 mm F = 12 x 12 mm	A = 50 mm B = 200 mm C = 250 mm D = 16 x 16 mm E = 350 mm F = 16 x 16 mm
Finition	Peint noir mat	
Conditionnement	à l'unité	

Accessoire coque. Réglable en hauteur et en profondeur.

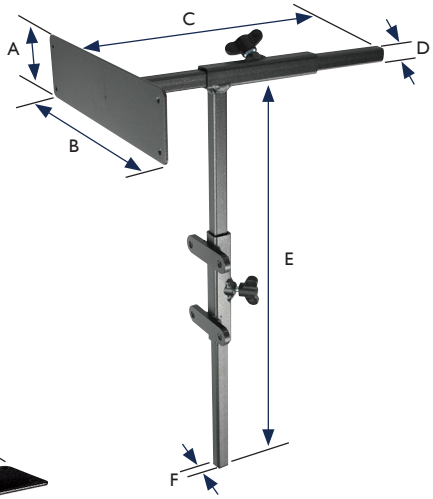

Accoudoir ou support tablette (la paire)

Références	T90-C112-1	T90-C112-2
Dimensions	A = 50 mm B = 200 mm C = de 160 (recoupé) à 350 mm D = 80 mm E = 50 mm	
	F = 12 x 12 mm G = 16 x 16 mm	F = 16 x 16 mm G = 20 x 20 mm
Finition	Peint noir mat	
Conditionnement	à l'unité	

Accessoire socle. Réglable en hauteur.

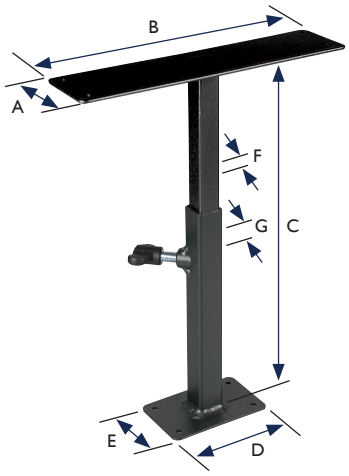

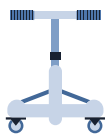

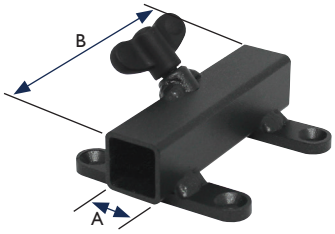

Coulisse simple

Référence	T90100-16	T90100-20	T90100-25
Dimensions	A = 16 x 16 mm B = 100 mm	A = 20 x 20 mm B = 100 mm	A = 25 x 25 mm B = 100 mm
Compatibilité	Tube ⧄ 12 mm	Tube ⧄ 16 mm	Tube ⧄ 20 mm
Finition	Peint noire		
Conditionnement	à l'unité		

Accessoire coque pour mât de têtière.
Accessoire socle pour repose-pieds.

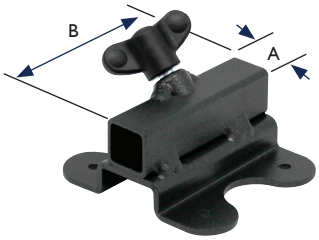

Coulisse cintrable déportée

Références	T90114-16	T90114-20
Dimensions	A = 16 x 16 mm B = 60 mm	A = 20 x 20 mm B = 60 mm
Compatibilité	Tube ⧄ 12 mm	Tube ⧄ 16 mm
Finition	Peint noire	
Conditionnement	à l'unité	

Accessoire coque pour mât de têtière.

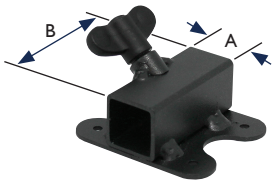

Coulisse cintrable

Références	T90116-12	T90116-16	T90116-20	T90116-25
Dimensions	A = 12 x 12 mm B = 60 mm	A = 16 x 16 mm B = 60 mm	A = 20 x 20 mm B = 60 mm	A = 25 x 25 mm B = 60 mm
Compatibilité	Tube ⧄ 8 mm	Tube ⧄ 12 mm	Tube ⧄ 16 mm	Tube ⧄ 20 mm
Finition	Peint noire			
Conditionnement	à l'unité			

Accessoire coque pour mât de têtière.
Accessoire socle pour repose-pieds.

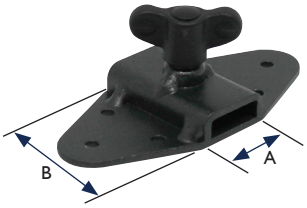

Coulisse plate

Références	T90200-18	T90200-20
Dimensions	A = 18 x 4 mm B = 41 mm	A = 20 x 5 mm B = 50 mm
Compatibilité	Plat de 18 x 4 mm	Plat de 20 x 5 mm
Finition	Peint noire	
Conditionnement	à l'unité	

Accessoire coque pour mât de têtière.

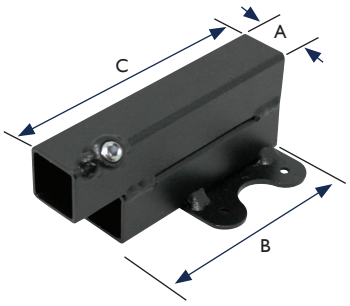

Coulisse double

Références	T90127-16	T90127-20	T90127-25
Dimensions	A = 16 x 16 mm B = 95 mm C = 120 mm	A = 20 x 20 mm B = 95 mm C = 120 mm	A = 25 x 25 mm B = 95 mm C = 120 mm
Compatibilité	Tube ⧄ 12 mm	Tube ⧄ 16 mm	Tube ⧄ 20 mm
Finition	Peint noire		
Conditionnement	à l'unité		

Accessoire coque pour mât de têtière.
Accessoire socle pour repose-pieds.

Tube angulable

Références	T90110-08	T90110-12	T90110-16
Dimensions	A = 8 x 8 mm B = 300 mm C = 200 mm	A = 12 x 12 mm B = 384 mm C = 384 mm	A = 16 x 16 mm B = 384 mm C = 384 mm
Compatibilité	Tube ⧄ 12 mm	Tube ⧄ 16 mm	Tube ⧄ 20 mm
Finition	Chromé		
Conditionnement	à l'unité		

Accessoire socle pour repose-pieds articulé.

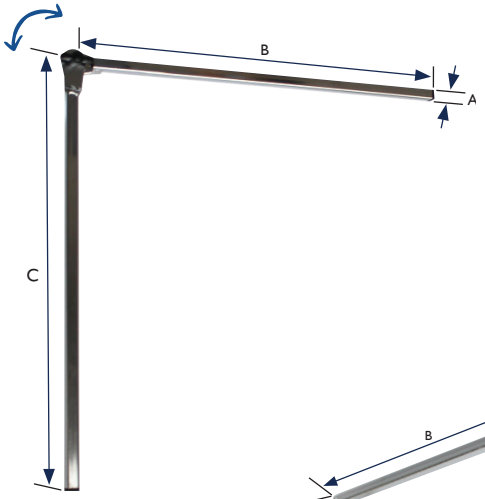

Tube équerre

Références	T90112-08	T90112-12	T90112-16
Dimensions	A = 8 x 8 mm B = 200 mm C = 300 mm	A = 12 x 12 mm B = 400 mm C = 400 mm	A = 16 x 16 mm B = 400 mm C = 400 mm
Compatibilité	Tube ⧄ 12 mm	Tube ⧄ 16 mm	Tube ⧄ 20 mm
Finition	Chromé		
Conditionnement	à l'unité		

Accessoire socle pour repose-pieds fixe.

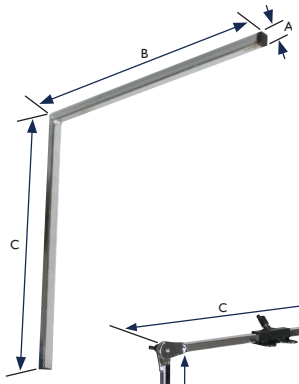

Repose-pieds angulable (la paire)

Références	T90-C113-0	T90-C113-1	T90-C113-2
Dimensions	A = 100 mm B = 315 mm C = 215 mm D = 8 x 8 mm	A = 350 mm B = 384 mm C = 384 mm D = 12 x 12 mm	A = 350 mm B = 384 mm C = 384 mm D = 16 x 16 mm
Compatibilité	Tube ⧄ 12 mm	Tube ⧄ 16 mm	Tube ⧄ 20 mm
Finition	Équerre chromée Coulisse et repose-pieds peints noir mat		
Conditionnement	Vendu par paire		

Kit repose-pieds angulable.

Repose-pieds simple (la paire)

Références	T90-C114-0	T90-C114-1	T90-C114-2
Dimensions	A = 100 mm B = 300 mm C = 200 mm D = 8 x 8 mm	A = 350 mm B = 384 mm C = 384 mm D = 12 x 12 mm	A = 350 mm B = 384 mm C = 384 mm D = 16 x 16 mm
Compatibilité	Tube ⧄ 12 mm	Tube ⧄ 16 mm	Tube ⧄ 20 mm
Finition	Équerre chromée Coulisse et repose-pieds peints noir mat		
Conditionnement	Vendu par paire		

Kit repose-pieds fixe.

Cale pied

Références	T6425-1	T6425-2	T6425-3
Dimensions	A = 55 mm B = 160 mm	A = 65 mm B = 190 mm	A = 75 mm B = 240 mm
Finition	Plastique injection		
Conditionnement	À l'unité		

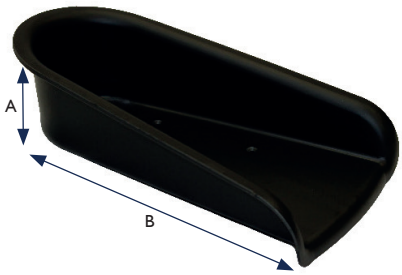

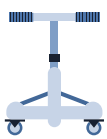

Corset-siège et verticalisateur

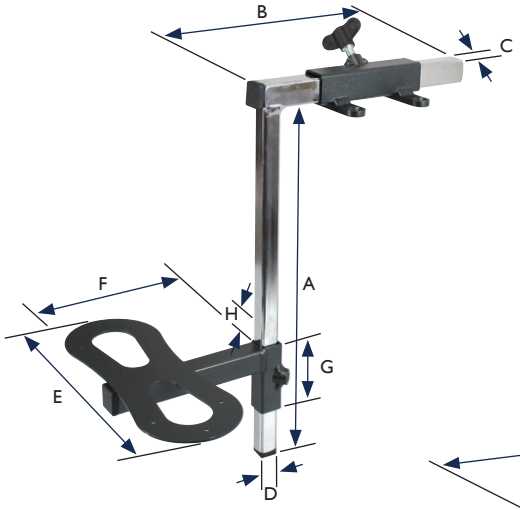

Repose-pied central simple pour plateau

Référence	T90-C104
Dimensions	A = 325 mm B = 200 mm C = 20 x 20 mm D = 16 x 16 mm E = 210 mm F = 130 mm G = 60 mm H = 20 x 20 mm
Finition	Peint noir mat Équerre chromée
Conditionnement	à l'unité

Accessoire socle.

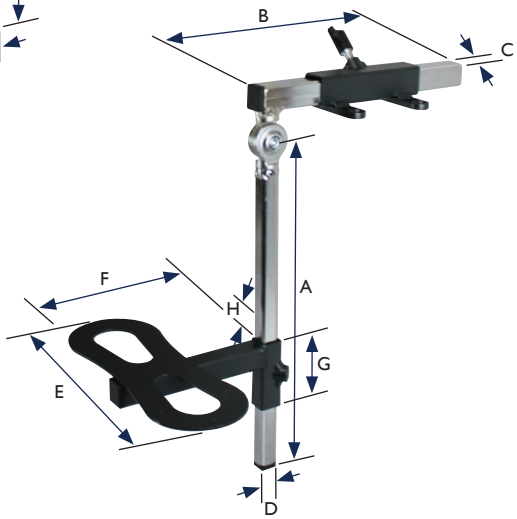

Repose-pied central simple pour plateau

Référence	T90-C106
Dimensions	A = 325 mm B = 200 mm C = 20 x 20 mm D = 16 x 16 mm E = 210 mm F = 130 mm G = 60 mm H = 20 x 20 mm
Finition	Peint noir mat Équerre chromée
Conditionnement	à l'unité

Accessoire socle.

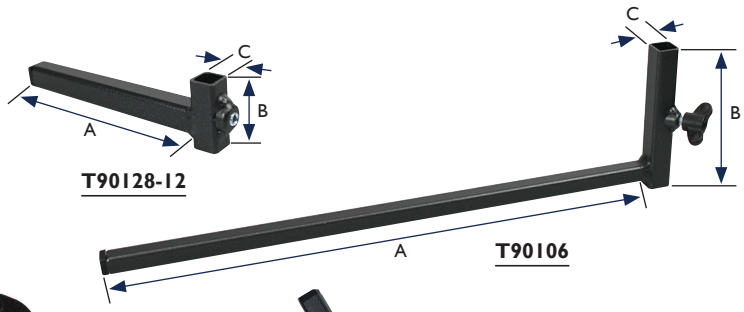

Repose-pied

Référence	T90128-12	T90106-16	T90106-20
Dimensions	A = 100 mm B = 30 mm C = 12 x 12 mm	A = 350 mm B = 100 mm C = 16 x 16 mm	A = 350 mm B = 100 mm C = 20 x 20 mm
		Disponible en droit ou gauche	
Finition	Peint noir mat		
Compatibilité	Tube ⌀ 8 mm	Tube ⌀ 12 mm	Tube ⌀ 16 mm
Conditionnement	à l'unité		

Accessoire socle.

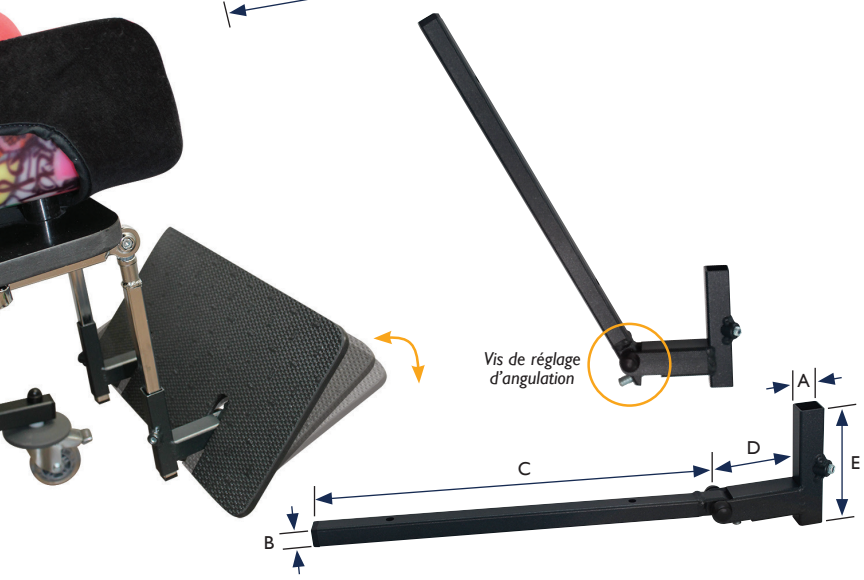

Repose-pied escamotable

Référence	T90131K		
	-16	-20	S-20
Dimensions (en mm)	A = 16 B = 12 C = 265 D = 60 E = 80	A = 20 B = 16 C = 315 D = 65 E = 100	A = 20 B = 16 C = 315 D = 30 E = 100
Compatibilité	Tube ⌀ 12 mm	Tube ⌀ 16 mm	Tube ⌀ 16 mm
Finition	Peint noir mat		
Conditionnement	à l'unité		

Accessoire socle.

Cale d'abduction

Référence	T90251-1
Dimensions	A = 180 mm B = 210 mm
Matériau	Bloc PU
Conditionnement	à l'unité

Accessoire coque.
Plot amovible.

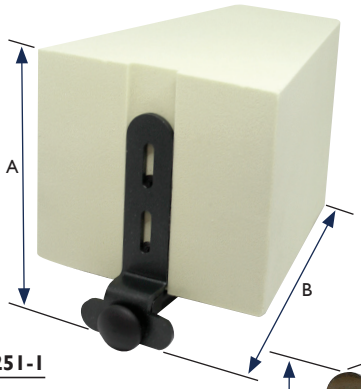

T90251-1

Système mécanique seul

Références	T90250A	T90250A-1	T90250A-1R
Dimensions	A = 100 mm B = 30 mm C = 65 mm D = 60 mm E = 100 mm F = 4 mm	A = 180 mm B = 30 mm C = 65 mm D = 60 mm E = 100 mm F = 4 mm	A = 180 mm B = 30 mm C = 65 mm D = 60 mm E = 100 mm F = 8 mm
Finition	Peint noir mat		
Conditionnement	à l'unité		

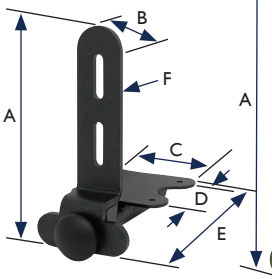

T90250A

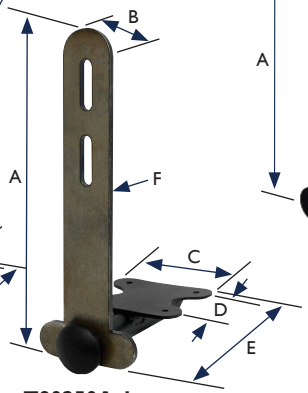

T90250A-1

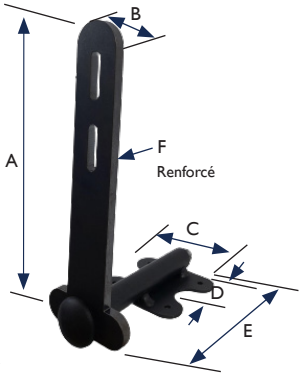

T90250A-1R

Bloc PU seul

Référence	T90250C
Dimensions	A = 130 mm B = 80 mm C = 30 mm D = 150 mm E = 200 mm
Matériau	Bloc PU
Conditionnement	à l'unité

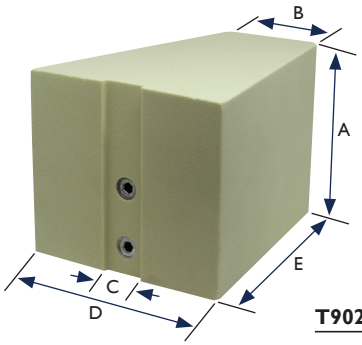

T90250C

Puits de sangle

Référence	X04-50
Dimensions	A = 52.5 mm B = 10 mm C = 175 mm
Matériau	plastique
Conditionnement	à l'unité

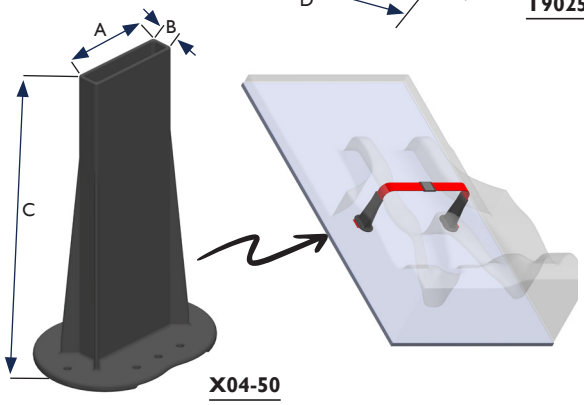

X04-50

Ensemble pour appui sous-claviculaire rigide

Référence	RK001
Dimensions	Longueur 260 mm Largeur 15 mm
Finition	Inox poli
Conditionnement	Vendu par paire

Accessoire coque.
Maintien amovible.

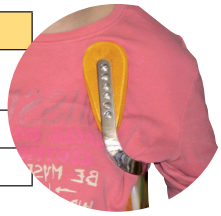

WWW.GROUPE-G2M.COM

168 ZA des Aubrières - 49412 SAUMUR Cedex

Tél. : +33 (0)2 41 50 50 91 - Fax : +33 (0)2 41 83 05 82

info@groupe-g2m.com

CMM_03/2022_Photos non contractuelles_Imprimé sur papier certifié FSC.